Стеллажная система

Варианты профилей

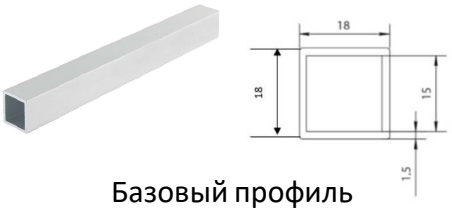

Базовый профиль

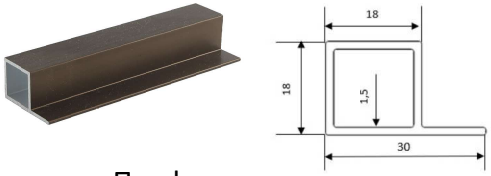

Профиль для полки из ЛДСП

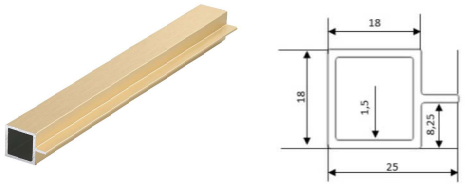

Профиль для полки из стекла

Соединительные эдементы

Соединитель черный

Уголок сборочный 2d

Уголок сборочный 3d прямой

Уголок сборочный 3d

Уголок сборочный 4d

Уголок сборочный 5d

Уголок сборочный 2d с регулируемой опорой

Уголок сборочный 2d с колесной опорой

Уголок сборочный 3d прямой с регулируемой опорой

Уголок сборочный 3d прямой с колесной опорой

Уголок сборочный 3d с регулируемой опорой

Уголок сборочный 3d с колесной опорой

Уголок сборочный 4d с колесной опорой

Уголок сборочный 4d с регулируемой опорой

Уголок сборочный 5d с колесной опорой

Уголок сборочный 5d с регулируемой опорой

Заглушка торцевая квадратная чёрная

Заглушка круглая

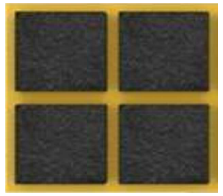

Подпятник фетровый

Варианты применения соеденительных углов.

Уголок 2d

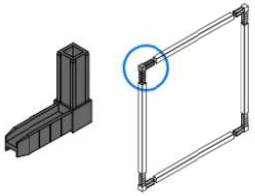

Уголок 3d прямой

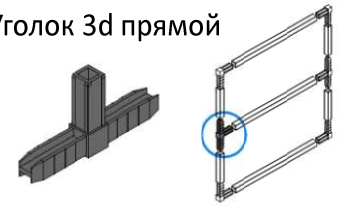

Уголок 3d

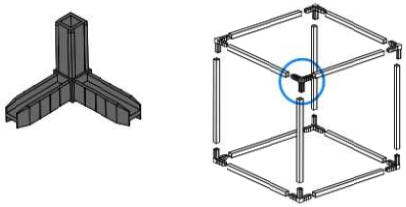

Уголок 4d

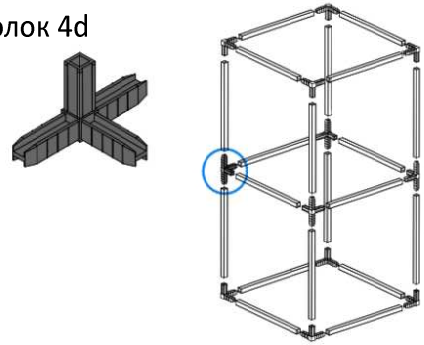

Уголок 5d

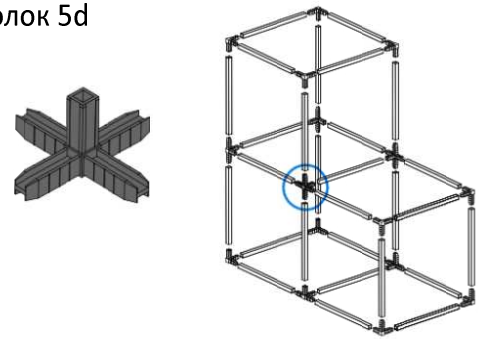

Применение соеденителя

Применяется для увеличения жесткости конструк-
ций выполненных из длинных консолей

Рекомендуется устанавливать при длине
профиля более одного метра.

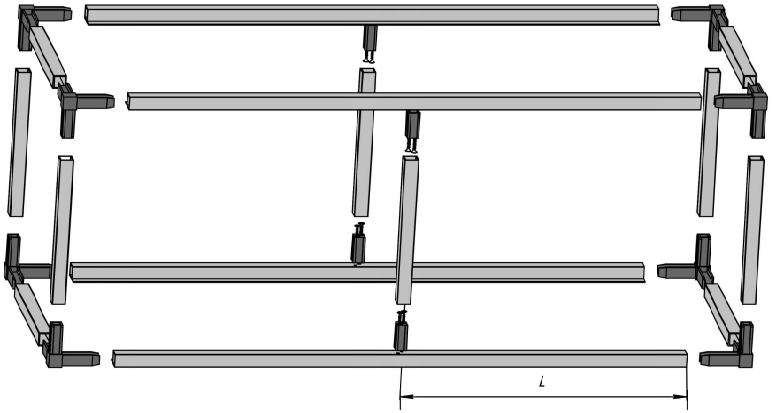

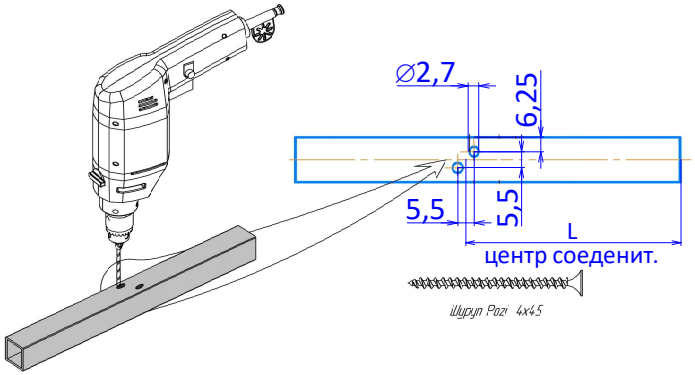

Варианты опор и соеденительных углов с опорами.

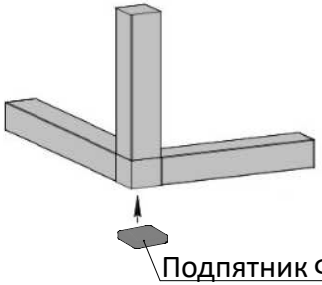

Подпятник Фетровый

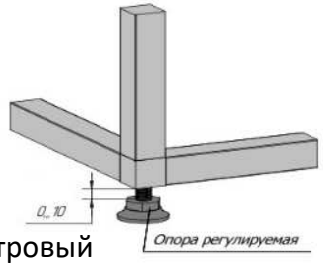

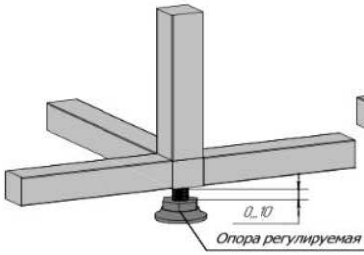

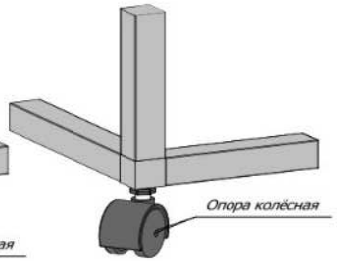

Заглушка
квадратная

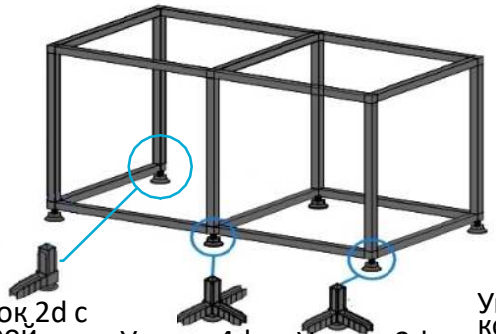

Уголок 2d с
опорой

Уголок 4d с
опорой

Уголок 3d с
опорой

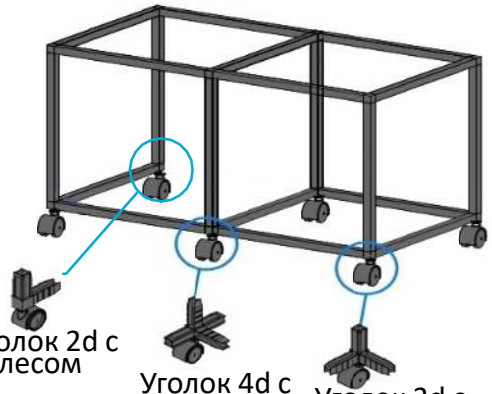

Уголок 2d с
колесом

Уголок 4d с
колесом

Уголок 3d с
колесом

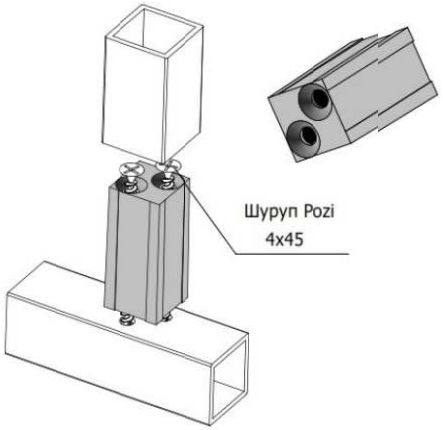

Шуруп Pozi
4x45

Установка полки из ЛДСП

а. Внутри профиля под ЛДСП

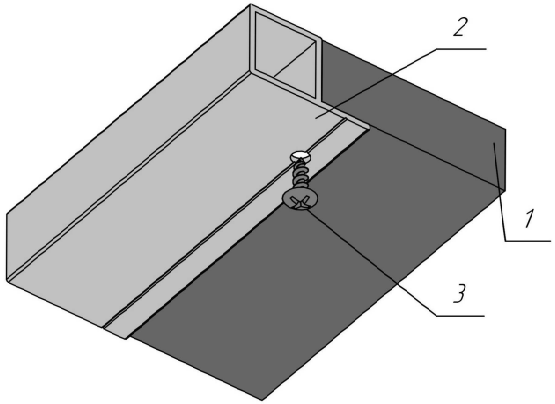

1. Полка ЛДСП 16 мм*
2. Профиль для полки из ЛДСП
3. Саморез

* В полке из ЛДСП 18мм делается выборка 12*1,5 мм

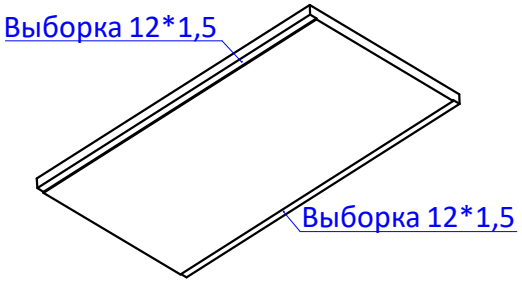

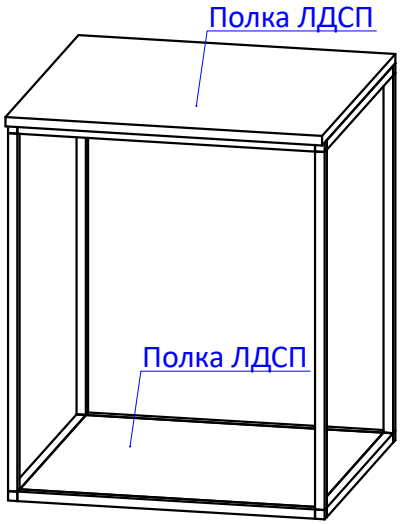

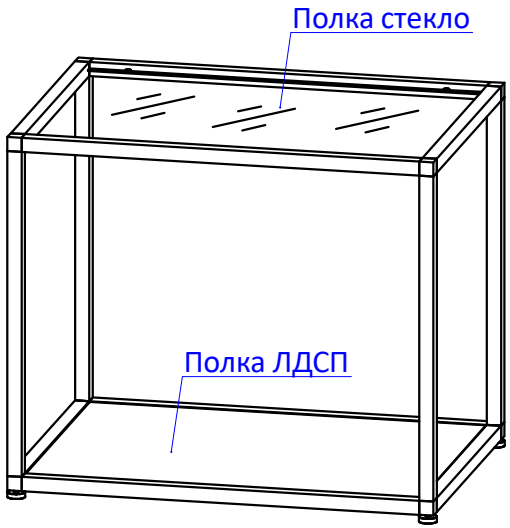

б. Поверх профиля под ЛДСП

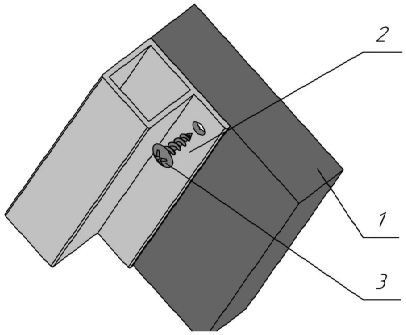

1. Полка ЛДСП 16-40 мм
2. Профиль для полки из ЛДСП
3. Саморез

Установка полки из стекла

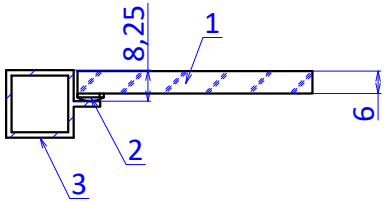

1. Стекло
2. Смягчитель
3. Профиль для полки из стекла

в. Поверх базового профиля

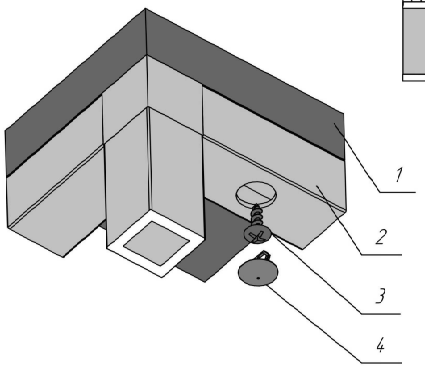

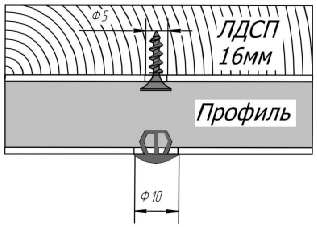

1. Полка ЛДСП 16-40 мм
2. Профиль базовый
3. Саморез
4. Заглушка

Крепление на стене

*Выбор крепежа зависит от материала стены.

1. Крепление видимое с наружным отверстием скрытым заглушкой

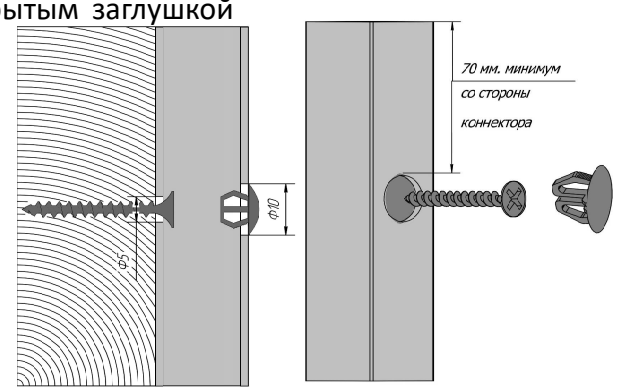

2. Крепление не видимое, не регулируемое

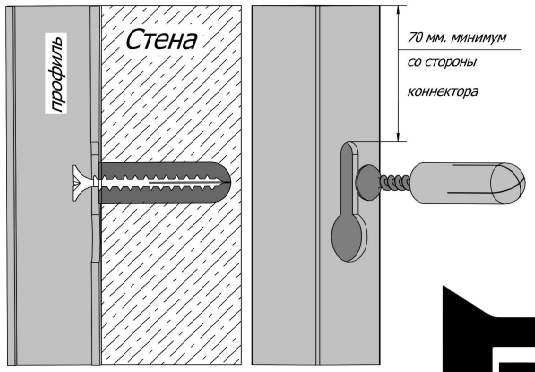

Схема сборки и рассчет элементов.

При сборке каркаса особое внимание уделить правильному расположению коннекторов. Для этого осуществлять предварительную сборку, собрав каркас "от руки" не применяя киянку или молоток. Убедившись в правильности расположения профилей и коннекторов, осуществить окончательную сборку при помощи киянки (вес 300...400 гр) или молотка через резиновую или деревянную прокладку, собранный каркас является условно неразборным. При сборке светлых конструкций необходимо использовать киянку из белой резины , при использовании киянки из чёрной резины возможны чёрные следы.

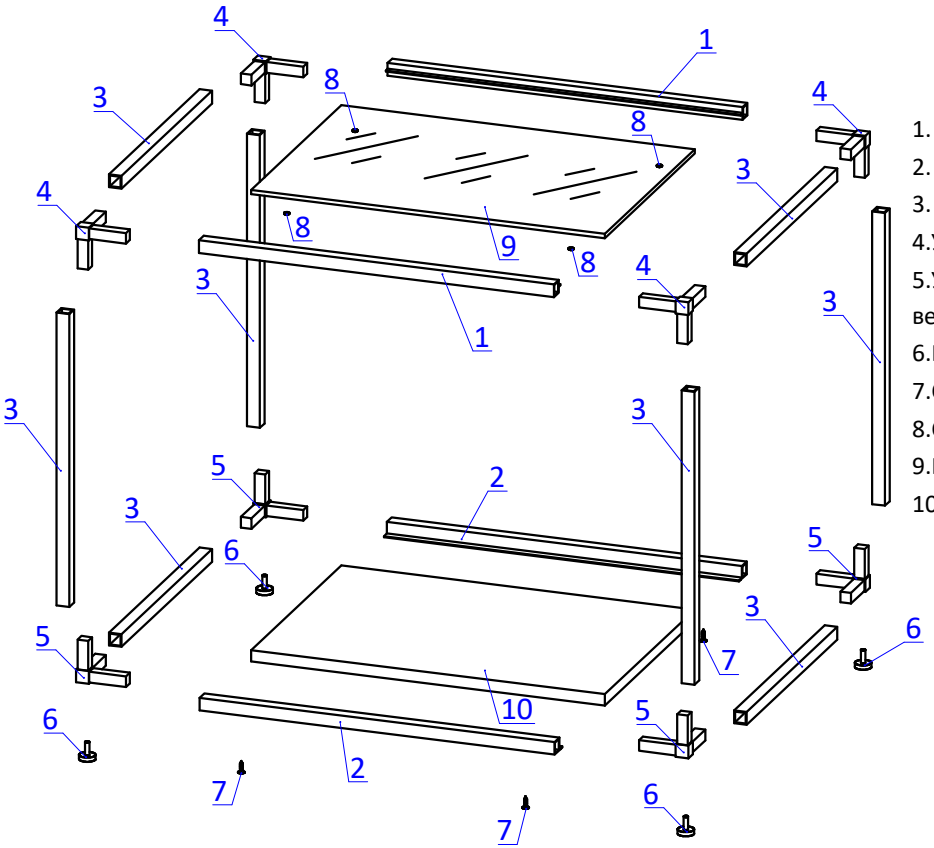

1. Профиль для полки из стекла
2. Профиль для полки из ЛДСП
3. Базовый профиль
4.Уголок сборочный 3d
5.Уголок сборочный 3d с отверстием и резьбой М8
6.Регулируемая опора
7.Саморез 3,5*16 или 4*16
8.Смягчитель
9.Полка стекло
10.Полка ЛДСП

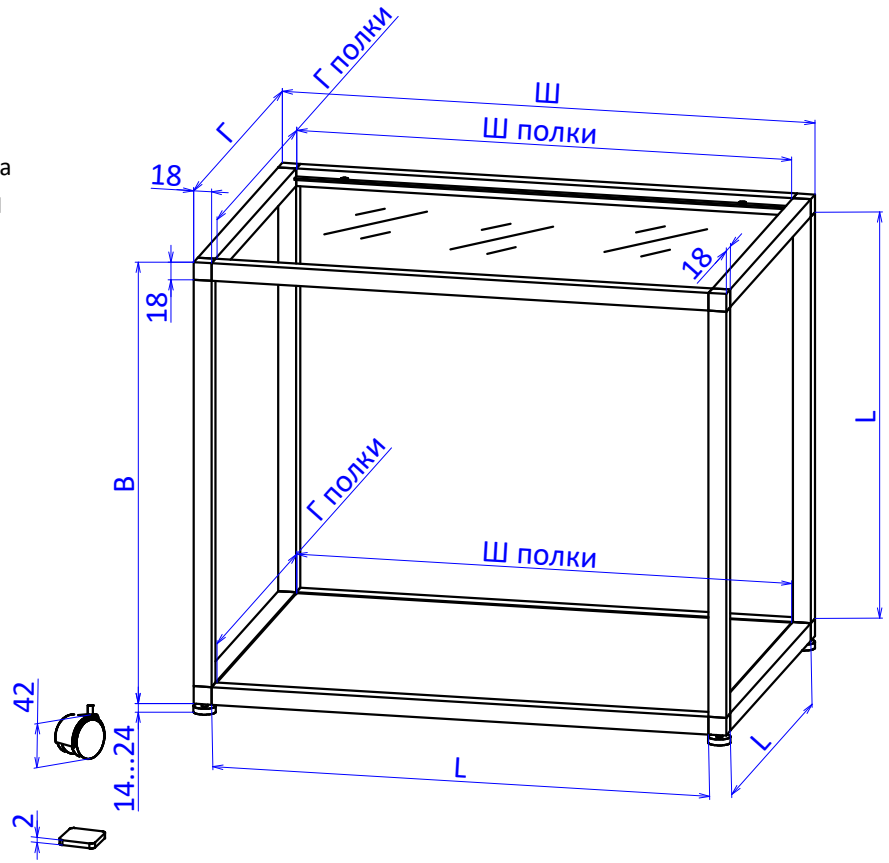

При сборке с черными уголками необходимо использовать уплотнительный элемент, который ставится со стороны плоской части уголка.

Рассчет элементов.
Ш-ширина конструкции
Г-глубина конструкции
В-высота конструкции

Длина профиля L=Ш, В, Г - 36 мм
L min= 114 мм
Ширина полки Шполки=Ш - 37 мм (min 300 мм)
Глубина полки Гполки=Г - 37 мм (min 150 мм)

Регулируемая опора прибавляет к высоте конструкции 14...24 мм
Колесная опора прибавляет к высоте конструкции 42 мм
Фетровый подпятник прибавляет к высоте конструкции 2 мм

Предельные нагрузки на конструкции

а. Нагрузка на навесные конструкции
*При монтаже навесных конструкций необходимо учитывать тип основания и несущую способность крепёжных элементов

1. Конструкции консольного типа.
*Данные констукции ограничены в применении так как несущая способность сравнительно мала по сравнению с конструкциями выполненными замкнутым типом.

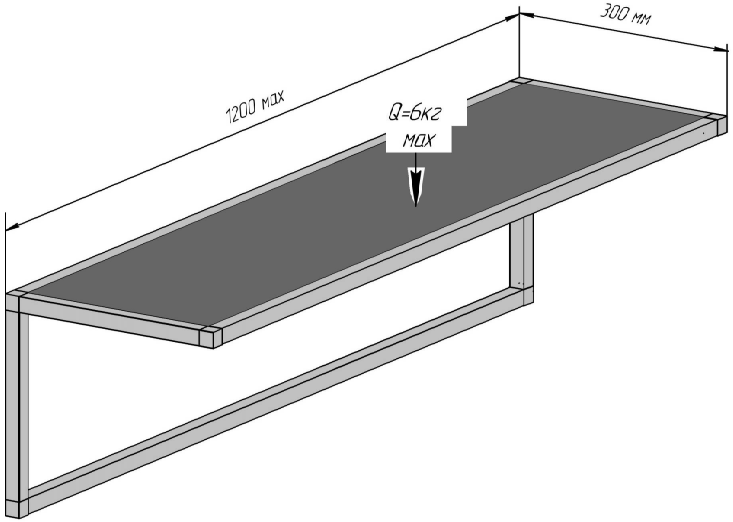

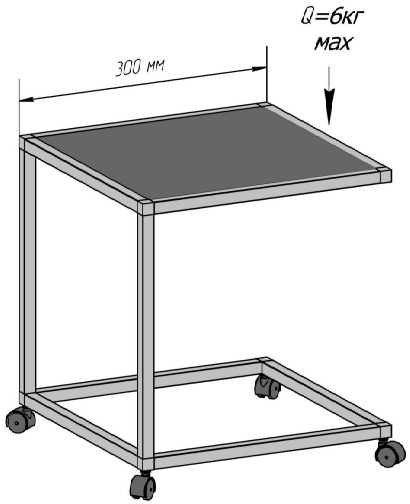

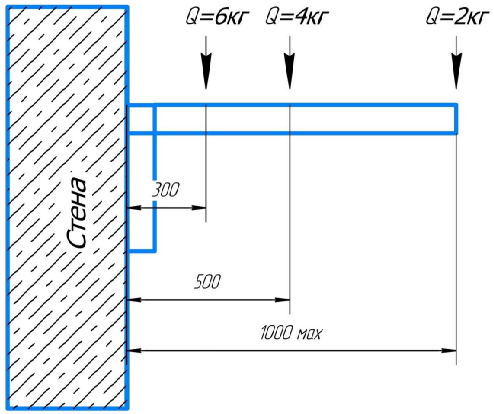

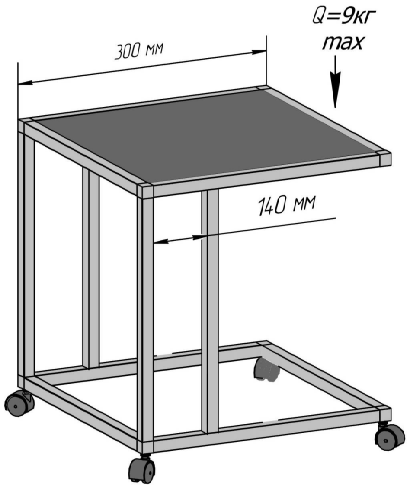

2. Конструкции замкнутого типа
а.При уменьшении расстояния между коннекторами увеличивается несущая способность конструкций
б.Не рекомендуется увеличение расстояния между коннекторами более 1200мм.

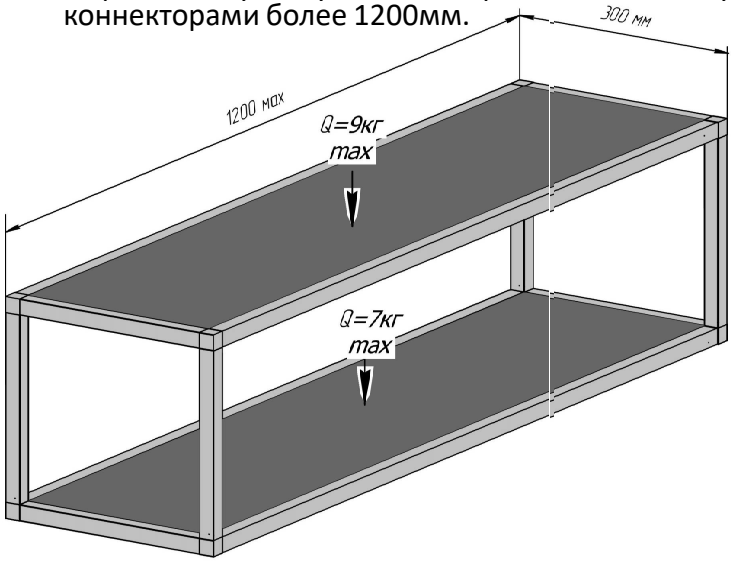

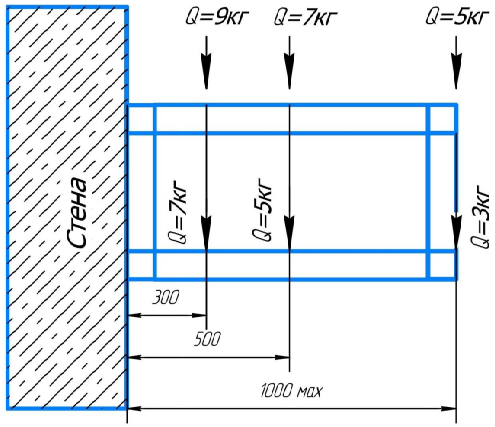

6. Нагрузка на напольные конструкции

Габаритные размеры каркаса, рекомендованные производителем.

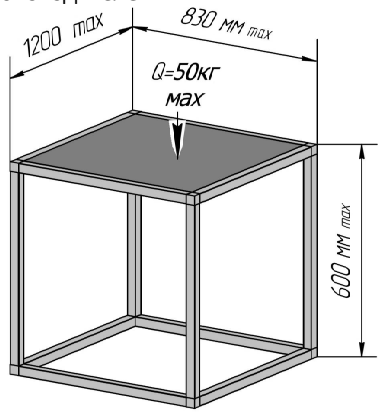

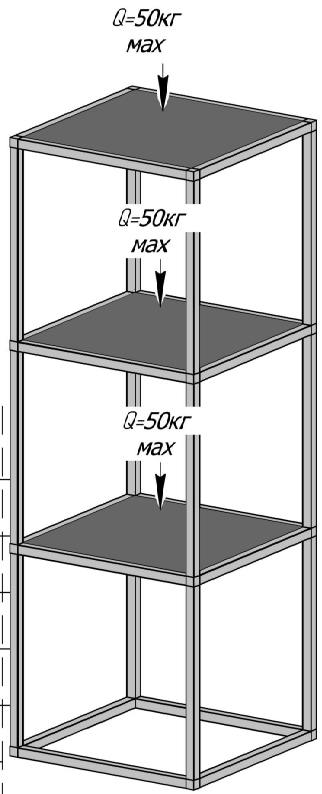

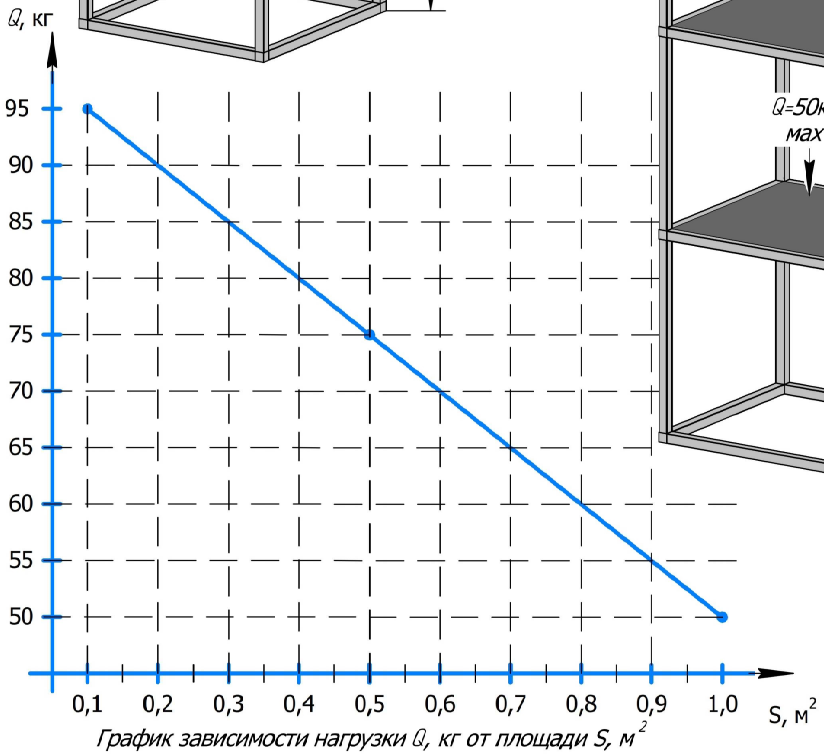

График зависимости нагрузки Q, кг от площади S, м²

Нагрузка на напольные конструкции с регулируемой опорой

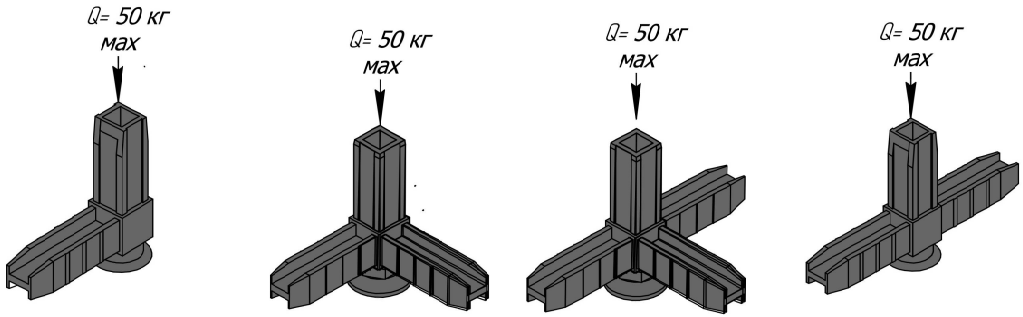

Нагрузка на напольные конструкции с колесной опорой

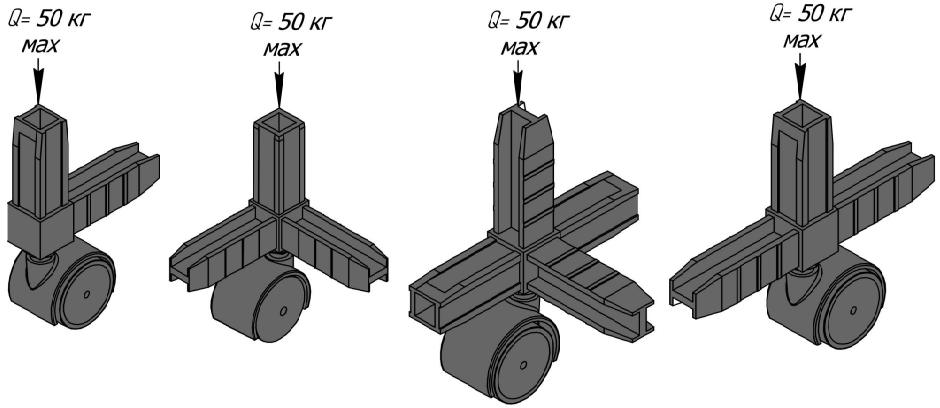

При многоярусных конструкциях предельная нагрузка на нижнюю полку уменьшается на сумму нагрузок на верхние полки. (Например: для 3-х ярусной конструкции с полками площадью 1 кв. м. при нагрузке на верхнюю полку 10 кг, на 2-ю сверху 10 кг, то на 3-ю полку можно поставить не более 30 кг.)

Максимальная нагрузка - 50 кг указана на 1 полку площадью 1 кв. м., при условии, что соблюдены габаритные размеры каркаса, рекомендованные производителем, фиксация к стене произведена надлежащим образом, а так же при равномерном распределении нагрузки.

Варианты применения