MS Slide-On

MS *Slide-On*

Правильная функция

Экономичный Slide-On механизм

Широкий диапазон 3 D регулировки дверей

Большая программа методов крепления чашки

Совместимая с Genios

Опция OneTouch

Полный спект решений

Петли MS Slide-On представляют собой идеальный синтез между функциональными потребностями и правильной ценностью продукта. Полный ассортимент позволяет охватить все приложения со специальными решениями, удовлетворяющие потребности пользователей посредством легких и сильных регулировок. Быстрые (Velofix и X-Pando) или без использования инструментов (Zip) крепления позволяют монтаж дверей осуществлять в короткие сроки и в безопасным способом.
Петли MS Slide-On доступны в версии push-open для использования с девайсом One Touch для применения в шкафах без ручек. Они доспутны в конфигурации Genios и совместимы так же с SlowMotion Alfa и дополнительным демпфером SlowMotion Delta.

MS Slide-On

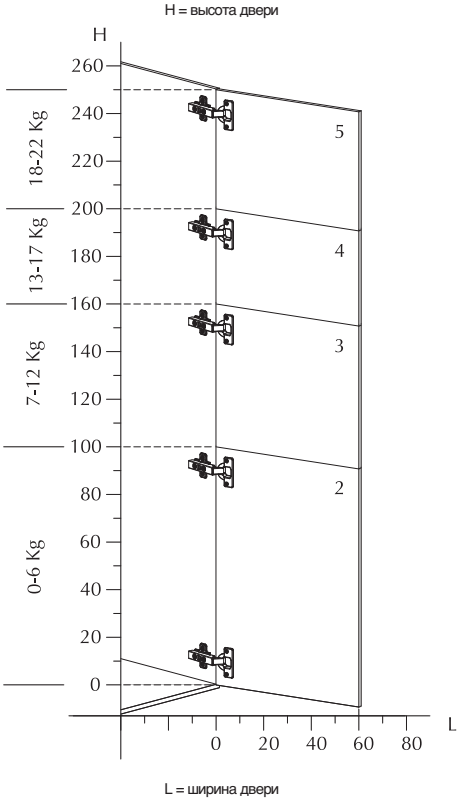

Система монтажа

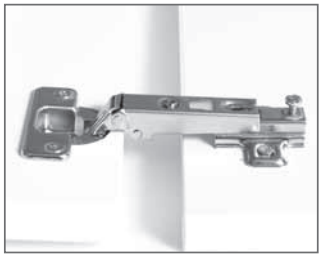

1 Поместите заднюю часть петли на лицевую сторону монтажной планки.

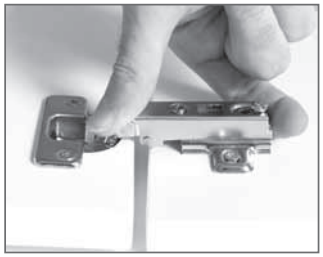

2 Позвольте петле проскользить до упора.

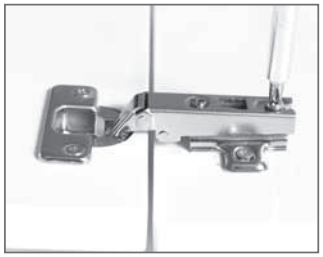

3 Затяните соединительный винт.

Регулировка системы

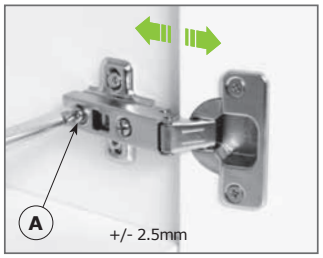

Регулировка фасада
Поворачивая винт «А», возможна регулировка расстояния между боковиной шкафа и дверью.

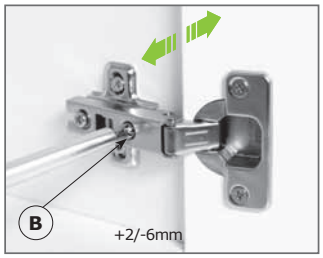

Независимая боковая регулировка
Поворачивая винт «В», возможна регулировка расстояния наложения двери на боковую панель.

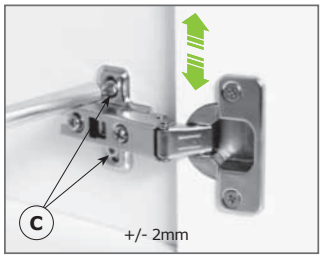

Вертикальная регулировка
Поворачиавя винт «С» на монтажной планке, возможна регулировка двери по вертикали.

ПРЕДМЕТНЫЙ УКАЗАТЕЛЬ

ОТКРЫВАНИЕ 110°		Сводная таблица	стр. 64
		Подробно о продукте	стр. 68
ОТКРЫВАНИЕ 125°		Сводная таблица	стр. 64
		Подробно о продукте	стр. 72
ОТКРЫВАНИЕ 125°		Сводная таблица	стр. 64
		Подробно о продукте	стр. 74
ДЛЯ ТОЛСТЫХ ДВЕРЕЙ 95° Ø35		Сводная таблица	стр. 64
		Подробно о продукте	стр. 76
ДЛЯ УГЛОВЫХ ДВЕРЕЙ 110°		Сводная таблица	стр. 64
		Подробно о продукте	стр. 80
ДЛЯ УГЛОВЫХ ШКАФОВ		Сводная таблица	стр. 64
		Подробно о продукте	стр. 84

СПЕЦИАЛЬНЫЕ РЕШЕНИЯ

ДЛЯ ТОЛСТЫХ ДВЕРЕЙ 90° Ø40		Сводная таблица	стр. 67
		Подробно о продукте	стр. 86
ДЛЯ ДЕРЕВЯННЫХ И/ИЛИ СТЕКЛЯННЫХ ДВЕРЕЙ 90° Ø26		Сводная таблица	стр. 67
		Подробно о продукте	стр. 90
ДЛЯ ДВЕРЕЙ С АЛЮМИНИЕВОЙ РАМКОЙ 105°		Сводная таблица	стр. 67
		Подробно о продукте	стр. 94
ОТКИДНЫЕ ДВЕРИ		Сводная таблица	стр. 67
		Подробно о продукте	стр. 98
СИСТЕМА ФИКСАЦИИ ZIP		Сводная таблица	стр. 67

Расстояние отверстий в чашке 48x6мм

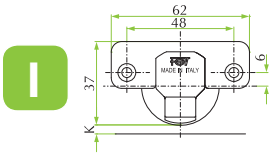

ОТКРЫВАНИЕ 110°	Crank 0 (накладная)	стр. 68	стр. 68	стр. 68	стр. 68	стр. 68
	Crank 4 (частичное наложение)	стр. 68	стр. 68	стр. 68	стр. 68	стр. 68
	Crank 8 (полунакладная)	стр. 70	стр. 70	стр. 70	стр. 70	стр. 70
	Crank 15 (вкладная)	стр. 70	стр. 70	стр. 70	стр. 70	стр. 70
ОТКРЫВАНИЕ 125°	Crank 0 (накладная)	стр. 72	стр. 72	стр. 72	стр. 72	
	Crank 8 (полунакладная)	стр. 72	стр. 72	стр. 72	стр. 72	
ОТКРЫВАНИЕ 175°	Crank 0 (накладная)	стр. 74	стр. 74	стр. 74	стр. 74	
	Crank 8 (полунакладная)	стр. 74	стр. 74	стр. 74	стр. 74	
ДЛЯ ТОЛСТЫХ ДВЕРЕЙ СТАНДАРТНОЕ ОТКРЫВАНИЕ 95° Ø35	Crank 0 (накладная)	стр. 76	стр. 76	стр. 76	стр. 76	
	Crank 4 (частичное наложение)	стр. 76	стр. 76	стр. 76	стр. 76	
	Crank 8 (полунакладная)	стр. 78	стр. 78	стр. 78	стр. 78	
	Crank 15 (вкладная)	стр. 78	стр. 78	стр. 78	стр. 78	
ДЛЯ УГЛОВЫХ ДВЕРЕЙ 110°	Угол -25°	стр. 80	стр. 80	стр. 80	стр. 80	
	Угол +25°	стр. 80	стр. 80	стр. 80	стр. 80	
	Угол 24°÷30°	стр. 82	стр. 82	стр. 82	стр. 82	стр. 82
	Угол 45°	стр. 82	стр. 82	стр. 82	стр. 82	стр. 82
	Угол 90°	стр. 82	стр. 82	стр. 82	стр. 82	стр. 82
ДЛЯ УГЛОВЫХ ШКАФОВ		стр. 84	стр. 84	стр. 84	стр. 84	

САМОРЕЗ

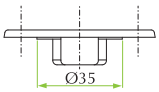

ЕВРОВИНТ

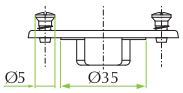

ДЮБЕЛЬ

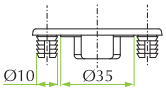

ДЮБЕЛЬ VELOFIX

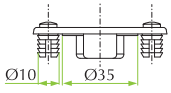

ДЮБЕЛЬ X-PANDO

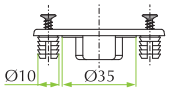

Расстояние отверстий в чашке 45x9.5мм

A

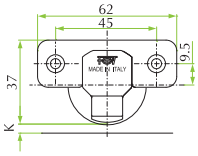

ОТКРЫВАНИЕ 110°	Crank 0 (накладная)	стр. 68	стр. 68	стр. 68	стр. 68	стр. 68
	Crank 4 (частичное наложение)	стр. 68	стр. 68	стр. 68	стр. 68	стр. 68
	Crank 8 (полунакладная)	стр. 70	стр. 70	стр. 70	стр. 70	стр. 70
	Crank 15 (вкладная)	стр. 70	стр. 70	стр. 70	стр. 70	стр. 70
ОТКРЫВАНИЕ 125°	Crank 0 (накладная)	стр. 72	стр. 72	стр. 72	стр. 72	
	Crank 8 (полунакладная)	стр. 72	стр. 72	стр. 72	стр. 72	
ОТКРЫВАНИЕ 175°	Crank 0 (накладная)	стр. 74	стр. 74	стр. 74	стр. 74	
	Crank 8 (полунакладная)	стр. 74	стр. 74	стр. 74	стр. 74	
ДЛЯ ТОЛСТЫХ ДВЕРЕЙ СТАНДАРТНОЕ ОТКРЫВАНИЕ 95° Ø35	Crank 0 (накладная)	стр. 76	стр. 76	стр. 76	стр. 76	
	Crank 4 (частичное наложение)	стр. 76	стр. 76	стр. 76	стр. 76	
	Crank 8 (полунакладная)	стр. 78	стр. 78	стр. 78	стр. 78	
	Crank 15 (вкладная)	стр. 78	стр. 78	стр. 78	стр. 78	
ДЛЯ УГЛОВЫХ ДВЕРЕЙ 110°	Угол -25°	стр. 80	стр. 80	стр. 80	стр. 80	
	Угол +25°	стр. 80	стр. 80	стр. 80	стр. 80	
	Угол 24°÷30°	стр. 82	стр. 82	стр. 82	стр. 82	стр. 82
	Угол 45°	стр. 82	стр. 82	стр. 82	стр. 82	стр. 82
	Угол 90°	стр. 82	стр. 82	стр. 82	стр. 82	стр. 82
ДЛЯ УГЛОВЫХ ШКАФОВ		стр. 84	стр. 84	стр. 84	стр. 84	

САМОРЕЗ

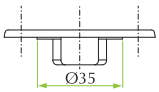

ЕВРОВИНТ

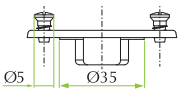

ДЮБЕЛЬ

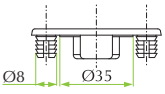

ДЮБЕЛЬ VELOFIX

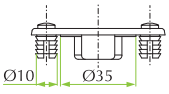

ДЮБЕЛЬ X-PANDO

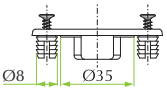

Расстояние отверстий в чашке 52x5.5мм

D

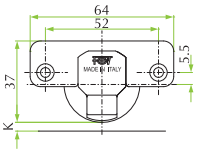

ОТКРЫВАНИЕ 110°	Crank 0 (накладная)	стр. 68	стр. 68	стр. 68	стр. 68	стр. 68
	Crank 4 (частичное наложение)	стр. 68	стр. 68	стр. 68	стр. 68	стр. 68
	Crank 8 (полунакладная)	стр. 70	стр. 70	стр. 70	стр. 70	стр. 70
	Crank 15 (вкладная)	стр. 70	стр. 70	стр. 70	стр. 70	стр. 70
ОТКРЫВАНИЕ 125°	Crank 0 (накладная)	стр. 72	стр. 72	стр. 72	стр. 72	
	Crank 8 (полунакладная)	стр. 72	стр. 72	стр. 72	стр. 72	
ОТКРЫВАНИЕ 175°	Crank 0 (накладная)	стр. 74	стр. 74	стр. 74	стр. 74	
	Crank 8 (полунакладная)	стр. 74	стр. 74	стр. 74	стр. 74	
ДЛЯ ТОЛСТЫХ ДВЕРЕЙ СТАНДАРТНОЕ ОТКРЫВАНИЕ 95° Ø35	Crank 0 (накладная)	стр. 76	стр. 76	стр. 76	стр. 76	
	Crank 4 (частичное наложение)	стр. 76	стр. 76	стр. 76	стр. 76	
	Crank 8 (полунакладная)	стр. 78	стр. 78	стр. 78	стр. 78	
	Crank 15 (вкладная)	стр. 78	стр. 78	стр. 78	стр. 78	
ДЛЯ УГЛОВЫХ ДВЕРЕЙ 110°	Угол -25°	стр. 80	стр. 80	стр. 80	стр. 80	
	Угол +25°	стр. 80	стр. 80	стр. 80	стр. 80	
	Угол 24°÷30°	стр. 82	стр. 82	стр. 82	стр. 82	стр. 82
	Угол 45°	стр. 82	стр. 82	стр. 82	стр. 82	стр. 82
	Угол 90°	стр. 82	стр. 82	стр. 82	стр. 82	стр. 82
ДЛЯ УГЛОВЫХ ШКАФОВ		стр. 84	стр. 84	стр. 84	стр. 84	

САМОРЕЗ

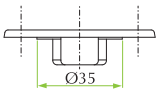

ЕВРОВИНТ

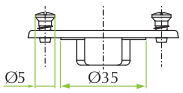

ДЮБЕЛЬ

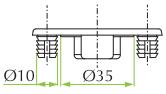

ДЮБЕЛЬ VELOFIX

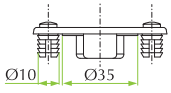

ДЮБЕЛЬ X-PANDO

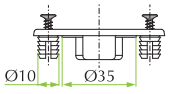

СПЕЦИАЛЬНЫЕ РЕШЕНИЯ

	РАССТОЯНИЕ ОТВЕРСТИЙ В ЧАШКЕ 52x7.5мм	САМОРЕЗЫ	ДЮБЕЛЯ
S	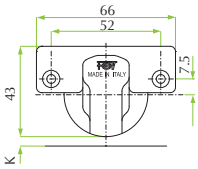	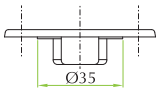	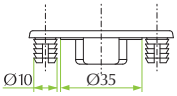

ДЛЯ ТОЛСТЫХ ДВЕРЕЙ 90° Ø40

Crank 0 (накладная)	стр. 86	стр. 86
Crank 8 (полунакладная)	стр. 86	стр. 86
Crank 15 (частичное наложение)	стр. 88	стр. 88
Crank 22 (вкладная)	стр. 88	стр. 88

	РАССТОЯНИЕ ОТВЕРСТИЙ В ЧАШКЕ 38x8 мм	САМОРЕЗЫ	ЕВРОВИНТЫ	ДЮБЕЛЯ	НЕЙЛОН (стекло)
M	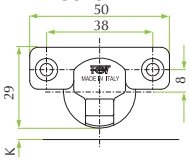	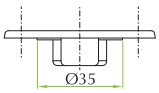	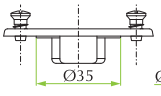	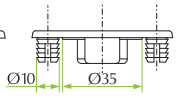	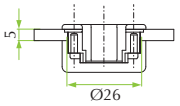 **N** 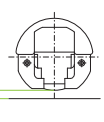

ДЛЯ ДЕРЕВЯННЫХ И/ИЛИ СТЕКЛЯННЫХ ДВЕРЕЙ 90° Ø26

Crank 0 (накладная)	стр. 90	стр. 90	стр. 90	стр. 92
Crank 8 (полунакладная)	стр. 90	стр. 90	стр. 90	стр. 92
Crank 15 (вкладная)	стр. 90	стр. 90	стр. 90	стр. 92

	ПРОФИЛЬ С ПАЗОМ	ФИКСАЦИЯ ЗАМКА
ДЛЯ ДВЕРЕЙ С АЛЮМИНИЕВОЙ РАМКОЙ 105°		
Crank 0 (накладная)	стр. 94	стр. 96
Crank 8 (полунакладная)	стр. 94	стр. 96
Crank 15 (вкладная)	стр. 94	стр. 96

ДЛЯ ОТКИДНЫХ ДВЕРЕЙ

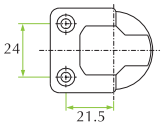

ЛЕВАЯ	ПРАВАЯ
стр. 98	стр. 98

СИСТЕМА ФИКСАЦИИ ZIP

Дюбеля Zip позволяют монтировать петлю без инструментов. Вставляйте петлю руками в дверь. Нажмите, чтобы зафиксировать петлю.

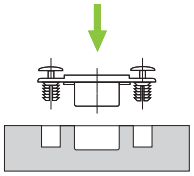

Insert by hand the hinge on the door.

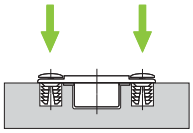

Push to fix the hinge.

Петли с системой фиксации Zip доступны по запросу. Пожалуйста, обращайтесь в сервисную службу обслуживания клиентов FGV.

MS Slide-On *110°*

Техническая спецификация:

- Глубина металлической чашки 11.3 мм
- Диаметр чашки 35 мм
- Открывание 110° с (K) макс 4 мм и (T) макс 18 мм
- Возможность сверлить дверь (K) от 3 до 7 мм
- Толщина двери (T) от 16 до 26 мм
- Решения Genios, SlowMotion Alfa и OneTouch solutions

	CRANK 0 (накладная)	**CRANK 4** (частичное наложение)	**CRANKS 8, 15** **СМОТРИ СТР. 70 >>>**
I	51.MS15.05.00.0	51.MS15.05.04.0	
A	51.MS15.05.00.C	51.MS15.05.04.C	
D	51.MS15.05.00.B	51.MS15.05.04.B	
	Доступны с предустановленными саморезами		
I	51.MS16.05.00.M	51.MS16.05.04.M	
A	51.MS16.05.00.N	51.MS16.05.04.N	
D	51.MS16.05.00.E	51.MS16.05.04.E	
I	51.MS16.05.00.*	51.MS16.05.04.*	
A	51.MS16.05.00.S	51.MS16.05.04.S	
D	51.MS16.05.00.B	51.MS16.05.04.B	
	** 0 = дюбеля Ø10мм / D = дюбеля Ø8мм*		
I	51.MS18.05.00.V	51.MS18.05.04.V	
A	51.MS18.05.00.U	51.MS18.05.04.U	
D	51.MS18.05.00.Z	51.MS18.05.04.Z	
I	51.MS19.05.00.0	51.MS19.05.04.0	
A	51.MS19.05.00.S	51.MS19.05.04.S	
D	51.MS19.05.00.B	51.MS19.05.04.B	

G / решение Genios

I

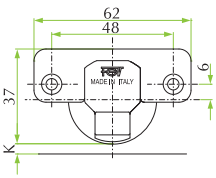

A

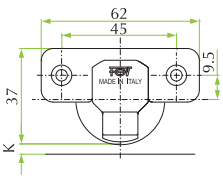

D

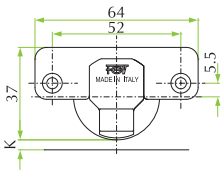

Монтажные планки и фитинги для петель данной серии показаны на страницах с 100 по 107.

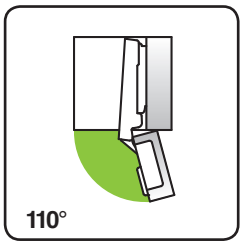

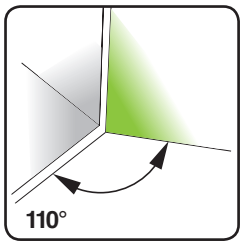

CRANK 0
(накладная)

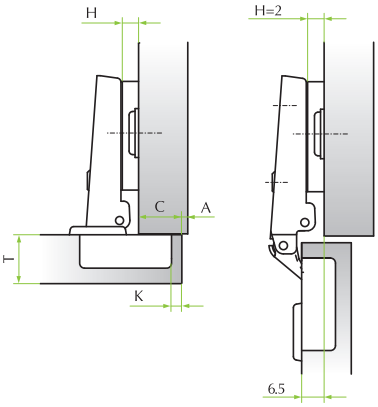

CRANK 4
(частичное наложение)

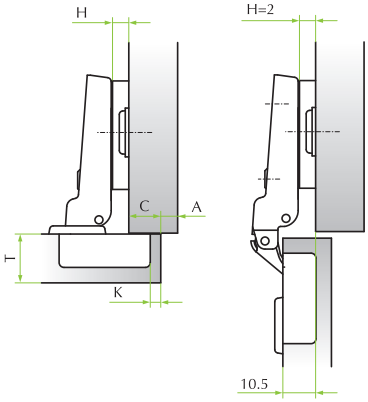

Наложение (C)	Расстояние отверстия (K)									
	3	4	5	6	7					
19			0		2					
18		0		2						
17	0		2		4					
16		2		4						
15	2		4		6					
14		4		6						
13	4		6							
12		6								
11	6				Монтажные планки (H)					

Наложение (C)	Расстояние отверстия (K)									
	3	4	5	6	7					
15			0		2					
14		0		2						
13	0		2		4					
12		2		4						
11	2		4		6					
10		4		6						
9	4		6							
8		6								
7	6				Монтажные планки (H)					

Данная таблица создана для того чтобы определить минимальное расстояние **A**, чтобы дверь толщиной **T** могла открываться без выступа за пределы шкафа и при этом не мешала соседним дверям.

	T=	**16**	**17**	**18**	**19**	**20**	**21**	**22**	**23**	**24**	**25**	**26**
K=3	**A=**	0.55	0.75	1.10	1.45	1.80	2.40	3.10	3.90	4.70	6.70	6.50
K=4	**A=**	0.55	0.70	1.05	1.40	1.75	2.25	2.85	3.60	4.35	5.75	6.00
K=5	**A=**	0.55	0.70	1.00	1.35	1.65	2.10	2.65	3.30	4.00	4.75	5.55
K=6	**A=**	0.50	0.70	0.95	1.25	1.60	2.00	2.50	3.05	3.70	4.40	5.20
K=7	**A=**	0.50	0.65	0.85	1.20	1.55	1.90	2.35	2.85	3.45	4.10	4.80

MS Slide-On *110°*

<<< CRANK 0, 4
СМОТРИ СТР. 68

	CRANK 8 (полунакладная)	CRANK 15 (вкладная)
I	51.MS15.05.08.0	51.MS15.05.15.0
A	51.MS15.05.08.C	51.MS15.05.15.C
D	51.MS15.05.08.B	51.MS15.05.15.B
	Доступны с предустановленными саморезами	
I	51.MS16.05.08.M	51.MS16.05.15.M
A	51.MS16.05.08.N	51.MS16.05.15.N
D	51.MS16.05.08.E	51.MS16.05.15.E
I	51.MS16.05.08.*	51.MS16.05.15.*
A	51.MS16.05.08.S	51.MS16.05.15.S
D	51.MS16.05.08.B	51.MS16.05.15.B
	** 0 = дюбеля Ø10мм / D = дюбеля Ø8мм*	
I	51.MS18.05.08.V	51.MS18.05.15.V
A	51.MS18.05.08.U	51.MS18.05.15.U
D	51.MS18.05.08.Z	51.MS18.05.15.Z
I	51.MS19.05.08.0	51.MS19.05.15.0
A	51.MS19.05.08.S	51.MS19.05.15.S
D	51.MS19.05.08.B	51.MS19.05.15.B

G / решение Genios

I

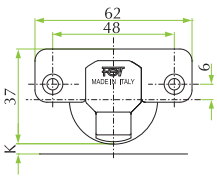

A

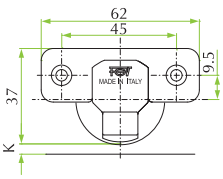

D

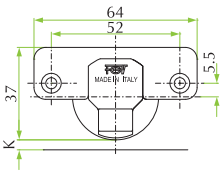

Монтажные планки и фитинги для петель данной серии показаны на страницах с 100 по 107.

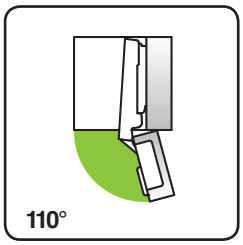

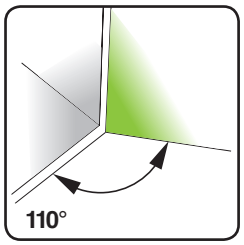

CRANK 8
полунакладная

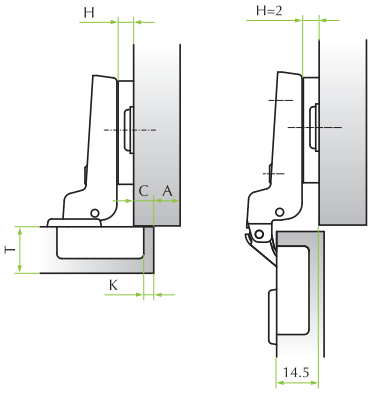

CRANK 15
вкладная

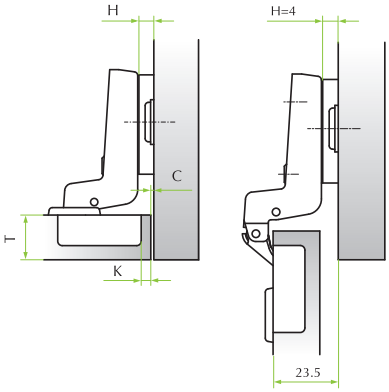

Наложение (C)	Расстояние отверстия (K) 3	4	5	6	7					
11			0		2					
10		0		2						
9	0		2		4					
8		2		4						
7	2		4		6					
6		4		6						
5	4		6							
4		6								
3	6				Монтажные планки (H)					

Наложение (C)	Расстояние отверстия (K) 3	4	5	6	7					
0	2		4		6					
1		4		6						
2	4		6							
3		6								
4	6									
					Монтажные планки (H)					

Данная таблица создана для того чтобы определить минимальное расстояние **A**, чтобы дверь толщиной **T** могла открываться без выступа за пределы шкафа и при этом не мешала соседним дверям.

	T=	**16**	**17**	**18**	**19**	**20**	**21**	**22**	**23**	**24**	**25**	**26**
K=3	**A=**	0.55	0.75	1.10	1.45	1.80	2.40	3.10	3.90	4.70	6.70	6.50
K=4	**A=**	0.55	0.70	1.05	1.40	1.75	2.25	2.85	3.60	4.35	5.75	6.00
K=5	**A=**	0.55	0.70	1.00	1.35	1.65	2.10	2.65	3.30	4.00	4.75	5.55
K=6	**A=**	0.50	0.70	0.95	1.25	1.60	2.00	2.50	3.05	3.70	4.40	5.20
K=7	**A=**	0.50	0.65	0.85	1.20	1.55	1.90	2.35	2.85	3.45	4.10	4.80

MS Slide-On *125°*

Техническая спецификация:

- Глубина металлической чашки 12.3 мм
- Диаметр чашки 35 мм
- Открывание 125° с (K) макс 4 мм и (T) макс 18 мм
- Возможность сверлить дверь (K) от 3 до 5 мм
- Толщина двери (T) от 16 до 26 мм

	CRANK 0 (накладная)	**CRANK 8** (полунакладная)
I	51.MK15.M5.00.0	51.MK15.M5.08.0
A	51.MK15.M5.00.C	51.MK15.M5.08.C
D	51.MK15.M5.00.B	51.MK15.M5.08.B
	Доступны с предустановленными саморезами	
I	51.MK16.M5.00.M	51.MK16.M5.08.M
A	51.MK16.M5.00.N	51.MK16.M5.08.N
D	51.MK16.M5.00.E	51.MK16.M5.08.E
I	51.MK16.M5.00.*	51.MK16.M5.08.*
A	51.MK16.M5.00.S	51.MK16.M5.08.S
D	51.MK16.M5.00.B	51.MK16.M5.08.B
	** 0 = дюбеля Ø10мм / D = дюбеля Ø8мм*	
I	51.MK18.M5.00.V	51.MK18.M5.08.V
A	51.MK18.M5.00.U	51.MK18.M5.08.U
D	51.MK18.M5.00.Z	51.MK18.M5.08.Z

I

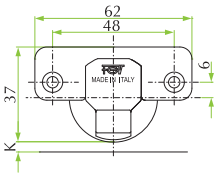

A

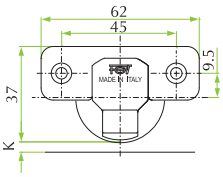

D

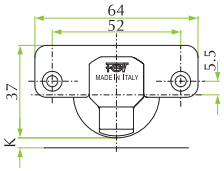

Монтажные планки и фитинги для петель данной серии показаны на страницах с 100 по 107.

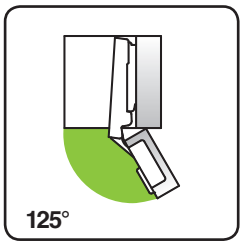

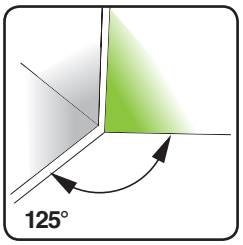

CRANK 0
накладная

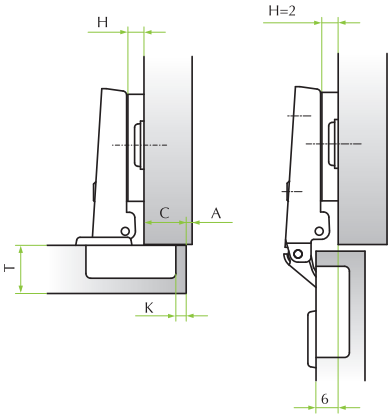

Наложение (C)	Расстояние отверстия (K)									
	3	4	5	6	7					
19			0		2					
18		0		2						
17	0		2		4					
16		2		4						
15	2		4		6					
14		4		6						
13	4		6							
12		6								
11	6				Монтажные планки (H)					

CRANK 8
полунакладная

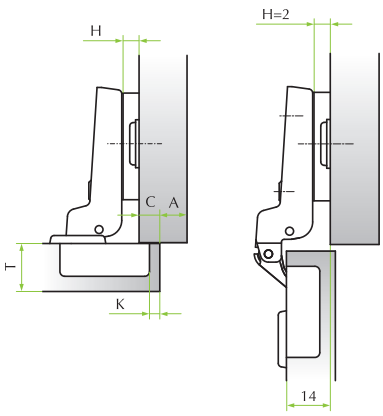

Наложение (C)	Расстояние отверстия (K)									
	3	4	5	6	7					
11			0		2					
10		0		2						
9	0		2		4					
8		2		4						
7	2		4		6					
6		4		6						
5	4		6							
4		6								
3	6				Монтажные планки (H)					

Данная таблица создана для того чтобы определить минимальное расстояние **A**, чтобы дверь толщиной **T** могла открываться без выступа за пределы шкафа и при этом не мешала соседним дверям.

	T=	**16**	**17**	**18**	**19**	**20**	**21**	**22**	**23**	**24**	**25**	**26**
K=3	**A=**	0.90	1.40	1.90	2.40	3.00	3.60	4.25	4.90	5.55	6.20	6.80
K=4	**A=**	0.85	1.25	1.75	2.25	2.75	3.35	4.00	4.65	5.30	5.95	6.60
K=5	**A=**	0.80	1.10	1.60	2.10	2.55	3.15	3.75	4.45	5.05	5.70	6.35

MS Slide-On *175°*

Техническая спецификация:

- Глубина металлической чашки 11.3 мм
- Диаметр чашки 35 мм
- Открывание 175°
- Возможность сверлить дверь (K) от 3 до 7 мм
- Толщина двери (T) от 16 до 26 мм
- решение SlowMotion Delta

	CRANK 0 (накладная)	**CRANK 8** (полунакладная)
I	51.MW15.S5.00.0	51.MW15.M5.08.0
A	51.MW15.S5.00.C	51.MW15.M5.08.C
D	51.MW15.S5.00.B	51.MW15.M5.08.B
	Доступны с предустановленными саморезами	
I	51.MW16.S5.00.M	51.MW16.M5.08.M
A	51.MW16.S5.00.N	51.MW16.M5.08.N
D	51.MW16.S5.00.E	51.MW16.M5.08.E
I	51.MW16.S5.00.*	51.MW16.M5.08.*
A	51.MW16.S5.00.S	51.MW16.M5.08.S
D	51.MW16.S5.00.B	51.MW16.M5.08.B
	** 0 = дюбеля Ø10мм / D = дюбеля Ø8мм*	
I	51.MW18.S5.00.V	51.MW18.M5.08.V
A	51.MW18.S5.00.U	51.MW18.M5.08.U
D	51.MW18.S5.00.Z	51.MW18.M5.08.Z

I

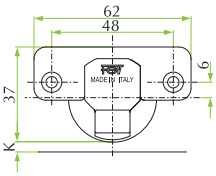

A

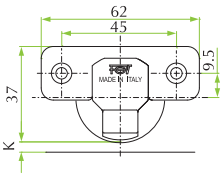

D

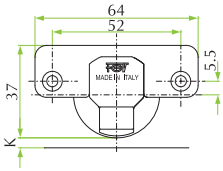

Монтажные планки и фитинги для петель данной серии показаны на страницах с 100 по 107.

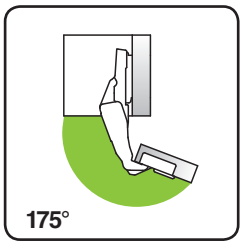

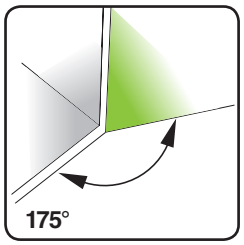

CRANK 0
накладная

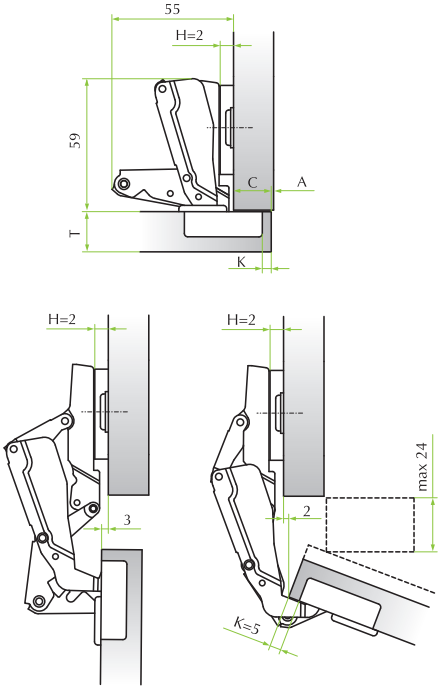

Наложение (C)	Расстояние отверстия (K)									
	3	4	5	6	7					
19			0		2					
18		0		2						
17	0		2		4					
16		2		4						
15	2		4		6					
14		4		6						
13	4		6							
12		6								
11	6				Монтажные планки (H)					

CRANK 8
полунакладная

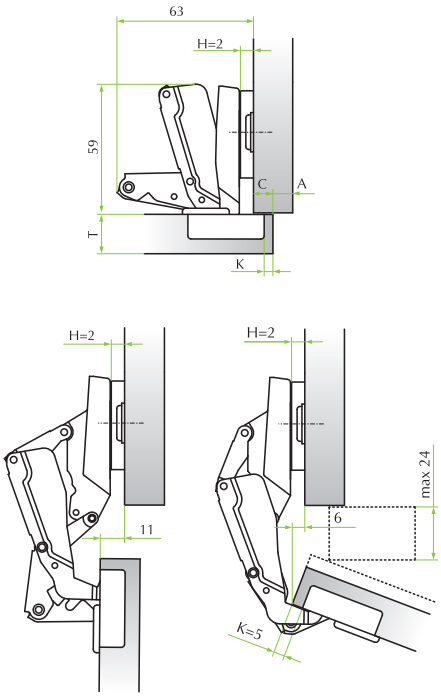

Наложение (C)	Расстояние отверстия (K)									
	3	4	5	6	7					
11			0		2					
10		0		2						
9	0		2		4					
8		2		4						
7	2		4		6					
6		4		6						
5	4		6							
4		6								
3	6				Монтажные планки (H)					

Данная таблица создана для того чтобы определить минимальное расстояние **A**, чтобы дверь толщиной **T** могла открываться без выступа за пределы шкафа и при этом не мешала соседним дверям.

	T=	**16**	**17**	**18**	**19**	**20**	**21**	**22**	**23**	**24**	**25**	**26**
K=3	**A=**	0.00	0.00	0.00	0.00	0.00	0.00	0.20	0.55	6.80	8.10	13.55
K=4	**A=**	0.00	0.00	0.00	0.00	0.00	0.05	0.30	3.50	5.85	7.25	12.55
K=5	**A=**	0.00	0.00	0.00	0.00	0.00	0.05	0.30	3.55	4.90	6.25	11.55
K=6	**A=**	0.00	0.00	0.00	0.00	0.00	0.05	0.40	3.00	3.90	5.25	10.55
K=7	**A=**	0.00	0.00	0.00	0.00	0.00	0.05	1.20	2.20	3.15	4.25	9.55

MS Slide-On **95°** Ø35 для толстых дверей

Техническая спецификация:

- Глубина металлической чашки 11.3 мм стандарт, 12.3 мм Genios
- Диаметр чашки 35 мм
- Открывание 95°
- Возможность сверлить дверь (K) от 3 до 7 мм
- Толщина двери (T) от 16 до 30 мм
- решение Genios

	CRANK 0 (накладная)		**CRANK 4** (частичное наложение)		**CRANKS 8, 15** **СМОТРИ СТР. 78 >>>**
I	51.MT15.05.00.0	51.MZ15.05.00.0 ◔	51.MT15.05.04.0	51.MZ15.05.04.0 ◔	
A	51.MT15.05.00.C	51.MZ15.05.00.C ◔	51.MT15.05.04.C	51.MZ15.05.04.C ◔	
D	51.MT15.05.00.B	51.MZ15.05.00.B ◔	51.MT15.05.04.B	51.MZ15.05.04.B ◔	
	Доступны с предустановленными саморезами				
I	51.MT16.05.00.M	51.MZ16.05.00.M ◔	51.MT16.05.04.M	51.MZ16.05.04.M ◔	
A	51.MT16.05.00.N	51.MZ16.05.00.N ◔	51.MT16.05.04.N	51.MZ16.05.04.N ◔	
D	51.MT16.05.00.E	51.MZ16.05.00.E ◔	51.MT16.05.04.E	51.MZ16.05.04.E ◔	
I	51.MT16.05.00.*	51.MZ16.05.00.0 ◔	51.MT16.05.04.*	51.MZ16.05.04.0 ◔	
A	51.MT16.05.00.S	51.MZ16.05.00.S ◔	51.MT16.05.04.S	51.MZ16.05.04.S ◔	
D	51.MT16.05.00.B	51.MZ16.05.00.B ◔	51.MT16.05.04.B	51.MZ16.05.04.B ◔	
	** 0 = дюбеля Ø10мм / D = дюбеля Ø8мм*				
I	51.MT18.05.00.V	51.MZ18.05.00.V ◔	51.MT18.05.04.V	51.MZ18.05.04.V ◔	
A	51.MT18.05.00.U	51.MZ18.05.00.U ◔	51.MT18.05.04.U	51.MZ18.05.04.U ◔	
D	51.MT18.05.00.Z	51.MZ18.05.00.Z ◔	51.MT18.05.04.Z	51.MZ18.05.04.Z ◔	

◔ G / решение Genios

I

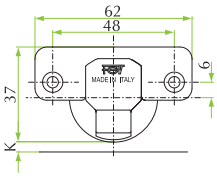

A

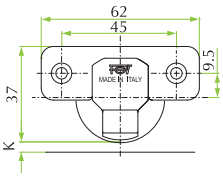

D

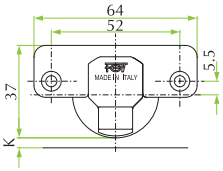

Монтажные планки и фитинги для петель данной серии показаны на страницах с 100 по 107.

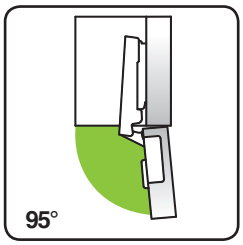

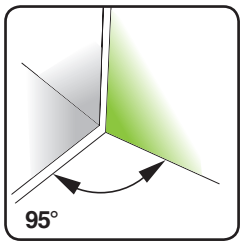

CRANK 0
накладная

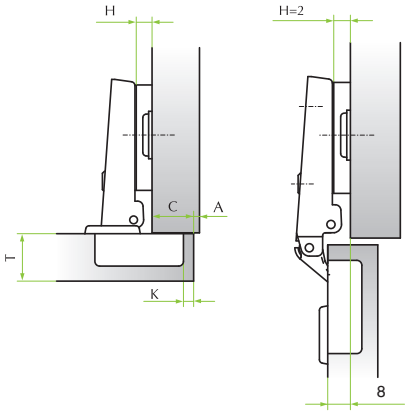

Наложение (C)	Расстояние отверстия (K) 3	4	5	6	7					
19			0		2					
18		0		2						
17	0		2		4					
16		2		4						
15	2		4		6					
14		4		6						
13	4		6							
12		6								
11	6				Монтажные планки (H)					

CRANK 4
частичное наложение

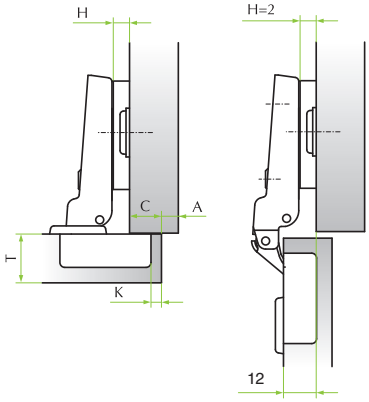

Наложение (C)	Расстояние отверстия (K) 3	4	5	6	7					
15			0		2					
14		0		2						
13	0		2		4					
12		2		4						
11	2		4		6					
10		4		6						
9	4		6							
8		6								
7	6				Монтажные планки (H)					

Данная таблица создана для того чтобы определить минимальное расстояние **A**, чтобы дверь толщиной **T** могла открываться без выступа за пределы шкафа и при этом не мешала соседним дверям.

	T=	**16**	**17**	**18**	**19**	**20**	**21**	**22**	**23**	**24**	**25**	**26**	**27**	**28**	**29**	**30**
K=3	**A=**	0.00	0.15	0.35	0.5	0.7	0.85	1.15	1.65	2.55	3.40	4.30	5.20	6.15	7.10	8.00
K=4	**A=**	0.00	0.15	0.30	0.50	0.65	0.85	1.10	1.40	2.10	2.90	3.80	4.65	5.50	6.45	7.40
K=5	**A=**	0.00	0.15	0.30	0.50	0.65	0.80	1.00	1.35	1.75	2.50	3.30	4.15	5.00	5.90	6.75
K=6	**A=**	0.00	0.10	0.30	0.45	0.65	0.80	1.00	1.30	1.65	2.15	2.90	3.65	4.50	5.40	6.05
K=7	**A=**	0.00	0.10	0.30	0.45	0.60	0.80	0.95	1.25	1.60	1.90	2.55	3.30	4.05	4.90	5.75

MS Slide-On **95°** Ø35 для толстых дверей

<<<CRANKS 0, 4
СМОТРИ СТР. 76

	CRANK 8 (полунакладная)		**CRANK 15** (вкладная)	
I	51.MT15.05.08.0	51.MZ15.05.08.0	51.MT15.05.15.0	51.MZ15.05.15.0
A	51.MT15.05.08.C	51.MZ15.05.08.C	51.MT15.05.15.C	51.MZ15.05.15.C
D	51.MT15.05.08.B	51.MZ15.05.08.B	51.MT15.05.15.B	51.MZ15.05.15.B
	Доступны с предустановленными саморезами			
I	51.MT16.05.08.M	51.MZ16.05.08.M	51.MT16.05.15.M	51.MZ16.05.15.M
A	51.MT16.05.08.N	51.MZ16.05.08.N	51.MT16.05.15.N	51.MZ16.05.15.N
D	51.MT16.05.08.E	51.MZ16.05.08.E	51.MT16.05.15.E	51.MZ16.05.15.E
I	51.MT16.05.08.*	51.MZ16.05.08.0	51.MT16.05.15.*	51.MZ16.05.15.0
A	51.MT16.05.08.S	51.MZ16.05.08.S	51.MT16.05.15.S	51.MZ16.05.15.S
D	51.MT16.05.08.B	51.MZ16.05.08.B	51.MT16.05.15.B	51.MZ16.05.15.B
	** 0 = дюбеля Ø10мм / D = дюбеля Ø8мм*			
I	51.MT18.05.08.V	51.MZ18.05.08.V	51.MT18.05.15.V	51.MZ18.05.15.V
A	51.MT18.05.08.U	51.MZ18.05.08.U	51.MT18.05.15.U	51.MZ18.05.15.U
D	51.MT18.05.08.Z	51.MZ18.05.08.Z	51.MT18.05.15.Z	51.MZ18.05.15.Z

G / решение Genios

I

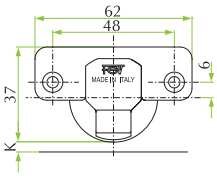

A

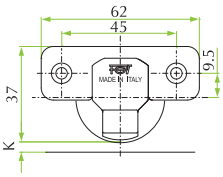

D

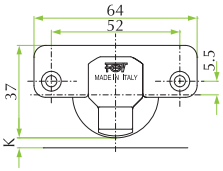

Монтажные планки и фитинги для петель данной серии показаны на страницах с 100 по 107.

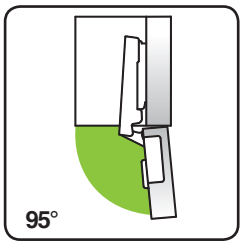

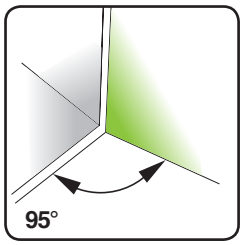

CRANK 8
полунакладная

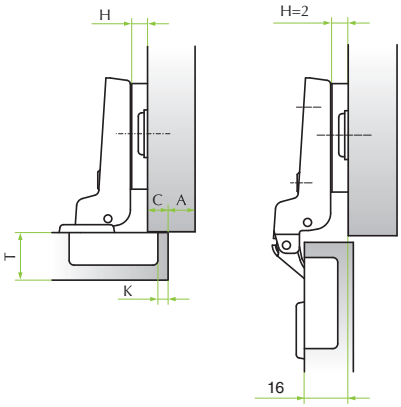

Наложение (C) \ Расстояние отверстия (K)	3	4	5	6	7					
11			0		2					
10		0		2						
9	0		2		4					
8		2		4						
7	2		4		6					
6		4		6						
5	4		6							
4		6								
3	6				Монтажные планки (H)					

CRANK 15
вкладная

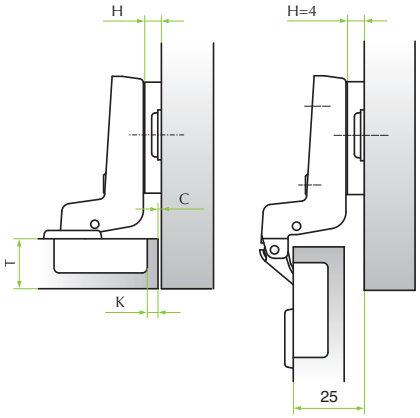

Наложение (C) \ Расстояние отверстия (K)	3	4	5	6	7					
0	2		4		6					
1		4		6						
2	4		6							
3		6								
4	6									
					Монтажные планки (H)					

Данная таблица создана для того чтобы определить минимальное расстояние **A**, чтобы дверь толщиной **T** могла открываться без выступа за пределы шкафа и при этом не мешала соседним дверям.

	T=	**16**	**17**	**18**	**19**	**20**	**21**	**22**	**23**	**24**	**25**	**26**	**27**	**28**	**29**	**30**
K=3	**A=**	0.00	0.15	0.35	0.5	0.7	0.85	1.15	1.65	2.55	3.40	4.30	5.20	6.15	7.10	8.00
K=4	**A=**	0.00	0.15	0.30	0.50	0.65	0.85	1.10	1.40	2.10	2.90	3.80	4.65	5.50	6.45	7.40
K=5	**A=**	0.00	0.15	0.30	0.50	0.65	0.80	1.00	1.35	1.75	2.50	3.30	4.15	5.00	5.90	6.75
K=6	**A=**	0.00	0.10	0.30	0.45	0.65	0.80	1.00	1.30	1.65	2.15	2.90	3.65	4.50	5.40	6.05
K=7	**A=**	0.00	0.10	0.30	0.45	0.60	0.80	0.95	1.25	1.60	1.90	2.55	3.30	4.05	4.90	5.75

MS Slide-On **110°** для угловых дверей

Техническая спецификация:

- Глубина металлической чашки 11.3 мм
- Диаметр чашки 35 мм
- Открывание 110°
- Возможность сверлить дверь (K) от 3 до 7 мм
- Толщина двери (T) от 16 до 26 мм
- Решение One Touch

УГОЛ 24°÷30°, 45°, 90°
СМОТРИ СТР. 82 >>>

	УГОЛ -25°	УГОЛ +25°
I	51.MK85.M5.25.0	51.MS85.05.25.0
A	51.MK85.M5.25.C	51.MS85.05.25.C
D	51.MK85.M5.25.B	51.MS85.05.25.B
	Доступны с предустановленными саморезами	
I	51.MK86.M5.25.M	51.MS86.05.25.M
A	51.MK86.M5.25.N	51.MS86.05.25.N
D	51.MK86.M5.25.E	51.MS86.05.25.E
I	51.MK86.M5.25.*	51.MS86.05.25.*
A	51.MK86.M5.25.S	51.MS86.05.25.S
D	51.MK86.M5.25.B	51.MS86.05.25.B
	** 0 = дюбеля Ø10мм / D = дюбеля Ø8мм*	
I	51.MK88.M5.25.V	51.MS88.05.25.V
A	51.MK88.M5.25.U	51.MS88.05.25.U
D	51.MK88.M5.25.Z	51.MS88.05.25.Z

I

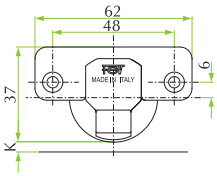

A

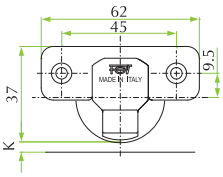

D

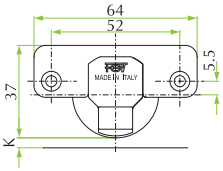

Монтажные планки и фитинги для петель данной серии показаны на страницах с 100 по 107.

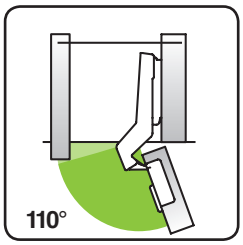

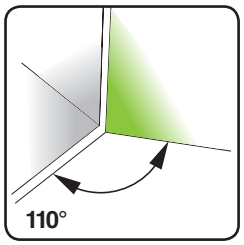

УГОЛ -25°

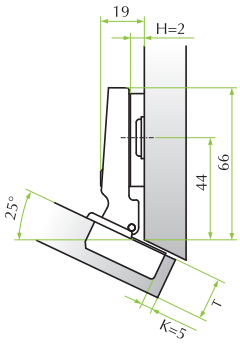

УГОЛ -25°

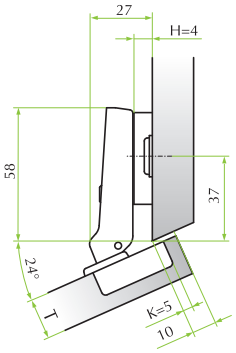

MS Slide-On ***110°*** для угловых дверей

Техническая спецификация:

- Глубина металлической чашки 11.3 мм
- Диаметр чашки 35 мм
- Открывание 110°
- Возможность сверлить дверь (K) от 3 до 7 мм
- Толщина двери (T) от 16 до 26 мм
- решения Genios, SlowMotion Alfa и One Touch

<<<УГЛЫ -25°, +25°
СМОТРИ СТР. 80

	УГОЛ 24°÷30°	УГОЛ 45°	УГОЛ 90°
I A D	51.MS85.05.30.0	51.MS85.M5.45.0	51.MS85.M5.90.0
	51.MS85.05.30.C	51.MS85.M5.45.C	51.MS85.M5.90.C
	51.MS85.05.30.B	51.MS85.M5.45.B	51.MS85.M5.90.B
	Доступны с предустановленными саморезами		
I A D	51.MS86.05.30.M	51.MS86.M5.45.M	51.MS86.M5.90.M
	51.MS86.05.30.N	51.MS86.M5.45.N	51.MS86.M5.90.N
	51.MS86.05.30.E	51.MS86.M5.45.E	51.MS86.M5.90.E
I A D	51.MS86.05.30.*	51.MS86.M5.45.*	51.MS86.M5.90.*
	51.MS86.05.30.S	51.MS86.M5.45.S	51.MS86.M5.90.S
	51.MS86.05.30.B	51.MS86.M5.45.B	51.MS86.M5.90.B
	** 0 = дюбеля Ø10мм / D = дюбеля Ø8мм*		
I A D	51.MS88.05.30.V	51.MS88.M5.45.V	51.MS88.M5.90.V
	51.MS88.05.30.U	51.MS88.M5.45.U	51.MS88.M5.90.U
	51.MS88.05.30.Z	51.MS88.M5.45.Z	51.MS88.M5.90.Z
I A D	51.MS89.05.30.0	51.MS89.M5.45.0	51.MS89.M5.90.0
	51.MS89.05.30.S	51.MS89.M5.45.S	51.MS89.M5.90.S
	51.MS89.05.30.B	51.MS89.M5.45.B	51.MS89.M5.90.B

G / решение Genios

I

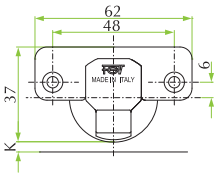

A

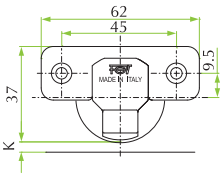

D

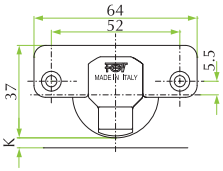

Монтажные планки и фитинги для петель данной серии показаны на страницах с 100 по 107.

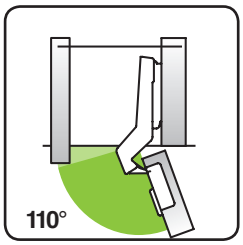

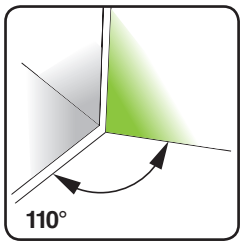

УГОЛ 24°÷30°

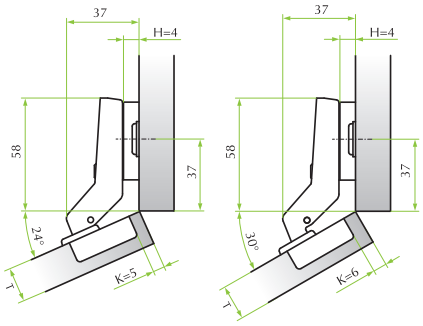

УГОЛ 45°

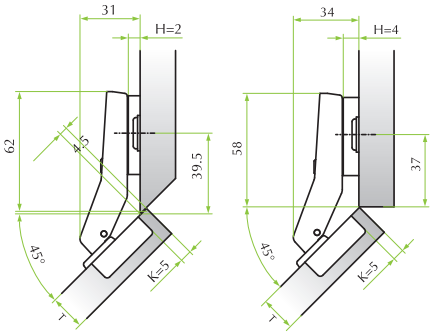

УГОЛ 90°

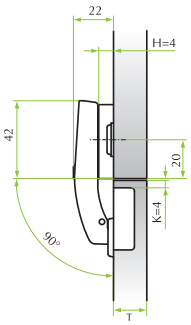

MS Slide-On для угловых шкафов

Техническая спецификация:

- Глубина металлической чашки 11.3 мм
- Диаметр чашки 35 мм
- Открывание 110° с (K) макс 4 мм и (T) макс 18 мм
- Возможность сверлить дверь (K) от 3 до 7 мм
- Толщина двери (T) от 16 до 26 мм

I
A
D

51.MS83.M5.35.0
51.MS83.M5.35.C
51.MS83.M5.35.B

Доступны с предустановленными саморезами

I
A
D

51.MS84.M5.35.M
51.MS84.M5.35.N
51.MS84.M5.35.E

I
A
D

51.MS84.M5.35.*
51.MS84.M5.35.S
51.MS84.M5.35.B

** 0 = дюбеля Ø10мм / D = дюбеля Ø8мм*

I
A
D

51.MS88.M5.35.V
51.MS88.M5.35.U
51.MS88.M5.35.Z

I

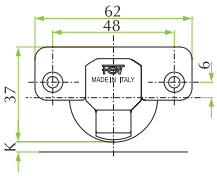

A

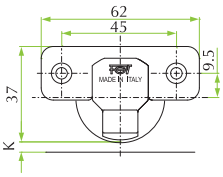

D

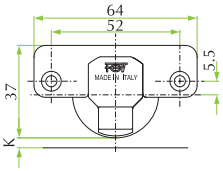

Монтажные планки и фитинги для петель данной серии показаны на страницах с 100 по 107.

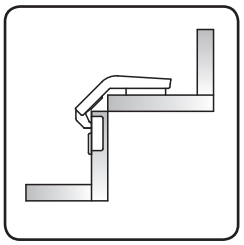

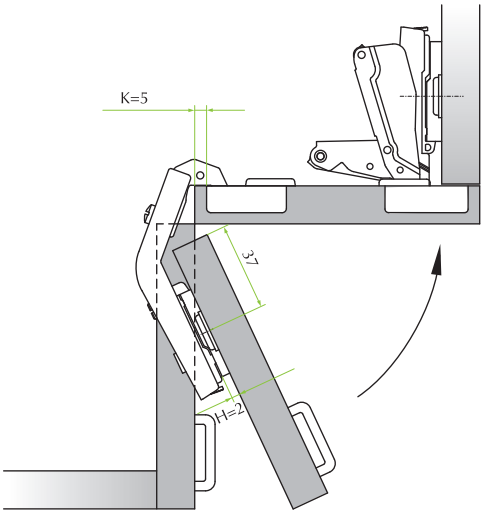
K=5
37
H=2

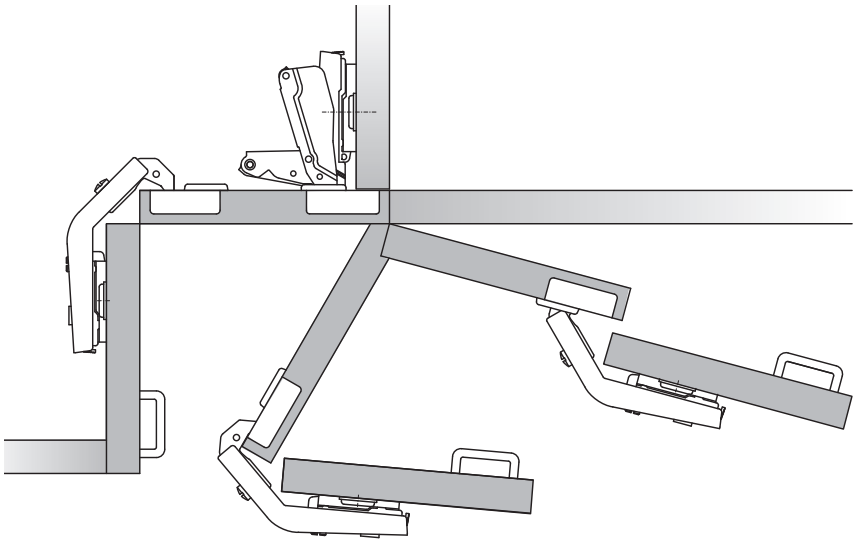

MS Slide-On **90°** Ø40 для толстых дверей

Technical specifications:

- Глубина металлической чашки 12.8 мм
- Диаметр чашки 40 мм
- Открывание 90°
- Возможность сверлить дверь (K) от 3 до 15 мм
- Толщина двери (T) от 16 до 40 мм
- решение One Touch

	CRANK 0 (накладная)	**CRANK 8** (полунакладная)	**CRANKS 15, 22** **СМОТРИ СТР. 88 >>>**
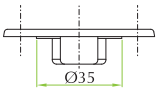 S	51.MN45.05.00.0	51.MN45.05.08.0	
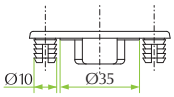 S	51.MN46.05.00.0	51.MN46.05.08.0	

CRANK 0
накладная

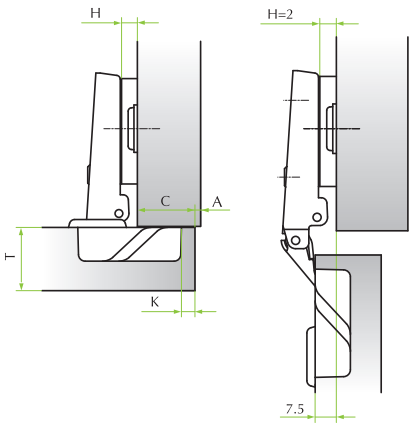

CRANK 8
полунакладная

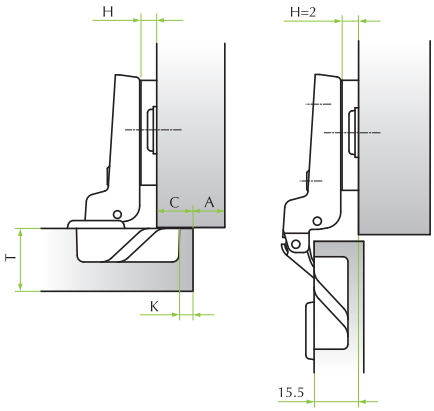

РАССТОЯНИЕ ОТВЕРСТИЙ
В ЧАШКЕ 52x7.5мм

S

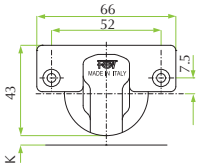

Монтажные планки
и фитинги для петель
данной серии показаны
на страницах с 100 по 107.

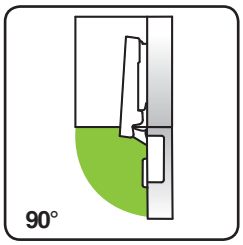

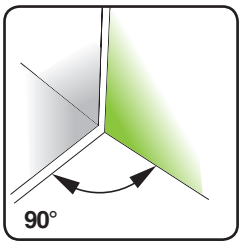

CRANK 0
накладная

Наложение (C)	Расстояние отверстия (K) 4	5	6	7	8	9	10	11	12	13	14	15
32										0		2
31									0		2	
30								0		2		4
29							0		2		4	
28						0		2		4		6
27					0		2		4		6	
26				0		2		4		6		
25			0		2		4		6			
24		0		2		4		6				
23	0		2		4		6					
22		2		4		6						
21	2		4		6							
20		4		6								
19	4		6									
18		6										
17	6											
							Монтажные планки (H)					

CRANK 8
полунакладная

Наложение (C)	Расстояние отверстия (K) 4	5	6	7	8	9	10	11	12	13	14	15
24										0		2
23									0		2	
22								0		2		4
21							0		2		4	
20						0		2		4		6
19					0		2		4		6	
18				0		2		4		6		
17			0		2		4		6			
16		0		2		4		6				
15	0		2		4		6					
14		2		4		6						
13	2		4		6							
12		4		6								
11	4		6									
10		6										
9	6											
							Монтажные планки (H)					

Данная таблица создана для того чтобы определить минимальное расстояние **A**, чтобы дверь толщиной **T** могла открываться без выступа за пределы шкафа и при этом не мешала соседним дверям.

	T=	20	21	22	23	24	25	26	27	28	29	30	31	32	33	34	35	36	37	38	39	40
K=3	**A=**	0.20	0.35	0.55	0.70	0.9	1.05	1.25	1.40	1.60	2.25	3.20	4.15	5.05	6.05	7.00	8.00	9.00	9.95	10.95	11.95	12.95
K=4	**A=**	0.20	0.35	0.50	0.70	0.85	1.05	1.20	1.40	1.55	1.75	2.55	3.45	4.40	5.35	6.30	7.25	8.15	9.15	10.15	11.10	12.10
K=5	**A=**	0.15	0.35	0.50	0.70	0.85	1.05	1.20	1.40	1.55	1.70	2.05	2.80	3.75	4.70	5.65	6.55	7.50	8.45	9.40	10.35	11.25
K=6	**A=**	0.15	0.30	0.50	0.65	0.85	1.00	1.20	1.35	1.55	1.70	2.00	2.30	3.10	4.05	4.95	5.90	6.85	7.80	8.75	9.65	10.60
K=7	**A=**	0.15	0.30	0.50	0.65	0.85	1.00	1.15	1.35	1.50	1.70	1.90	2.25	2.60	3.50	4.35	5.25	6.20	7.15	8.05	9.00	9.95
K=8	**A=**	0.10	0.30	0.45	0.65	0.8	1.00	1.15	1.35	1.50	1.70	1.85	2.20	2.55	3.00	3.85	4.70	5.60	6.50	7.40	8.35	9.30
K=9	**A=**	0.10	0.25	0.45	0.60	0.8	0.95	1.15	1.30	1.50	1.65	1.85	2.15	2.50	2.80	3.35	4.20	5.10	5.95	6.80	7.70	8.65
K=10	**A=**	0.10	0.25	0.45	0.60	0.8	0.95	1.15	1.30	1.50	1.65	1.85	2.10	2.40	2.75	3.10	3.70	4.60	5.45	6.30	7.20	8.05
K=11	**A=**	0.05	0.25	0.40	0.60	0.75	0.95	1.10	1.30	1.45	1.60	1.80	2.00	2.35	2.70	3.05	3.40	4.10	4.95	5.80	6.70	7.55
K=12	**A=**	0.05	0.25	0.40	0.60	0.75	0.90	1.10	1.25	1.45	1.60	1.80	1.95	2.30	2.65	3.00	3.35	3.75	4.50	5.30	6.20	7.05
K=13	**A=**	0.05	0.20	0.40	0.55	0.75	0.90	1.10	1.25	1.45	1.60	1.80	1.95	2.25	2.60	2.90	3.25	3.60	4.15	4.90	5.70	6.55
K=14*	**A=**	0.05	0.20	0.40	0.55	0.70	0.90	1.05	1.25	1.40	1.60	1.75	1.95	2.10	2.50	2.85	3.20	3.55	3.90	4.55	5.35	6.05
K=15•	**A=**	0.00	0.02	0.35	0.55	0.70	0.90	1.05	1.25	1.40	1.55	1.75	1.90	2.10	2.45	2.80	3.15	3.50	3.85	4.25	4.95	5.75

** L= 0,77 • L= 1,76*

MS Slide-On **90°** Ø40 для толстых дверей

<<< CRANKS 0, 8
СМОТРИ СТР. 86

CRANK 15
(частичное наложение)

CRANK 22
(вкладная)

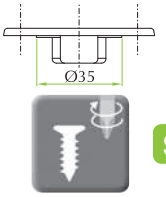

51.MN45.05.15.0

51.MN45.05.22.0

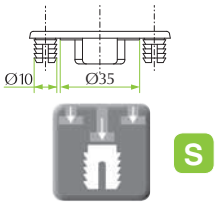

51.MN46.05.15.0

51.MN46.05.22.0

CRANK 15
частичное наложение

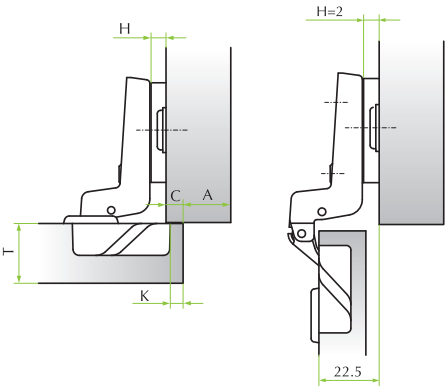

CRANK 22
вкладная

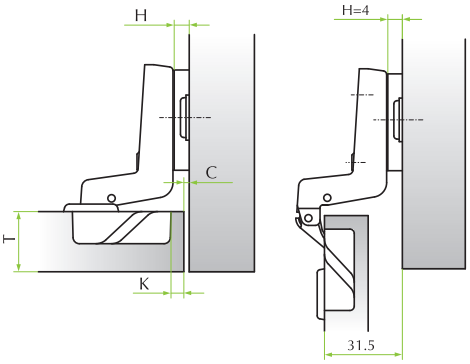

РАССТОЯНИЕ ОТВЕРСТИЙ
В ЧАШКЕ 52x7.5мм

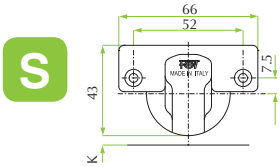

Монтажные планки
и фитинги для петель
данной серии показаны
на страницах с 100 по 107.

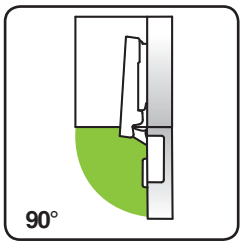

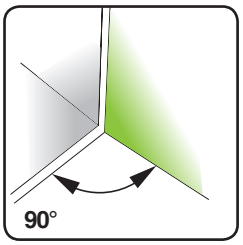

CRANK 15
частичное наложение

Наложение (C) \ Расстояние отверстия (K)	4	5	6	7	8	9	10	11	12	13	14	15
17										0		2
16									0		2	
15								0		2		4
14							0		2		4	
13						0		2		4		6
12					0		2		4		6	
11				0		2		4		6		
10			0		2		4		6			
9		0		2		4		6				
8	0		2		4		6					
7		2		4		6						
6	2		4		6							
5		4		6								
4	4		6									
3		6										
2	6											
							Монтажные планки (H)					

CRANK 22
вкладная

Наложение (C) \ Расстояние отверстия (K)	4	5	6	7	8	9	10
0		2		4		6	
1	2		4		6		
2		4		6			
3	4		6				
4		6					
5	6						
6							
							Монтажные планки (H)

Данная таблица создана для того чтобы определить минимальное расстояние **A**, чтобы дверь толщиной **T** могла открываться без выступа за пределы шкафа и при этом не мешала соседним дверям.

	T=	**20**	**21**	**22**	**23**	**24**	**25**	**26**	**27**	**28**	**29**	**30**	**31**	**32**	**33**	**34**	**35**	**36**	**37**	**38**	**39**	**40**
K=3	**A=**	0.20	0.35	0.55	0.70	0.9	1.05	1.25	1.40	1.60	2.25	3.20	4.15	5.05	6.05	7.00	8.00	9.00	9.95	10.95	11.95	12.95
K=4	**A=**	0.20	0.35	0.50	0.70	0.85	1.05	1.20	1.40	1.55	1.75	2.55	3.45	4.40	5.35	6.30	7.25	8.15	9.15	10.15	11.10	12.10
K=5	**A=**	0.15	0.35	0.50	0.70	0.85	1.05	1.20	1.40	1.55	1.70	2.05	2.80	3.75	4.70	5.65	6.55	7.50	8.45	9.40	10.35	11.25
K=6	**A=**	0.15	0.30	0.50	0.65	0.85	1.00	1.20	1.35	1.55	1.70	2.00	2.30	3.10	4.05	4.95	5.90	6.85	7.80	8.75	9.65	10.60
K=7	**A=**	0.15	0.30	0.50	0.65	0.85	1.00	1.15	1.35	1.50	1.70	1.90	2.25	2.60	3.50	4.35	5.25	6.20	7.15	8.05	9.00	9.95
K=8	**A=**	0.10	0.30	0.45	0.65	0.8	1.00	1.15	1.35	1.50	1.70	1.85	2.20	2.55	3.00	3.85	4.70	5.60	6.50	7.40	8.35	9.30
K=9	**A=**	0.10	0.25	0.45	0.60	0.8	0.95	1.15	1.30	1.50	1.65	1.85	2.15	2.50	2.80	3.35	4.20	5.10	5.95	6.80	7.70	8.65
K=10	**A=**	0.10	0.25	0.45	0.60	0.8	0.95	1.15	1.30	1.50	1.65	1.85	2.10	2.40	2.75	3.10	3.70	4.60	5.45	6.30	7.20	8.05
K=11	**A=**	0.05	0.25	0.40	0.60	0.75	0.95	1.10	1.30	1.45	1.60	1.80	2.00	2.35	2.70	3.05	3.40	4.10	4.95	5.80	6.70	7.55
K=12	**A=**	0.05	0.25	0.40	0.60	0.75	0.90	1.10	1.25	1.45	1.60	1.80	1.95	2.30	2.65	3.00	3.35	3.75	4.50	5.30	6.20	7.05
K=13	**A=**	0.05	0.20	0.40	0.55	0.75	0.90	1.10	1.25	1.45	1.60	1.80	1.95	2.25	2.60	2.90	3.25	3.60	4.15	4.90	5.70	6.55
K=14*	**A=**	0.05	0.20	0.40	0.55	0.70	0.90	1.05	1.25	1.40	1.60	1.75	1.95	2.10	2.50	2.85	3.20	3.55	3.90	4.55	5.35	6.05
K=15•	**A=**	0.00	0.02	0.35	0.55	0.70	0.90	1.05	1.25	1.40	1.55	1.75	1.90	2.10	2.45	2.80	3.15	3.50	3.85	4.25	4.95	5.75

* *L= 0,77* • *L= 1,76*

MS Slide-On **90°** Ø26 для деревянныхдверей

Техническая спецификация:

- Глубина металлической чашки 11.7 мм
- Диаметр чашки 26 мм
- Открывание 90°
- Возможность сверлить дверь (K) от 3 до 5 мм
- Толщина двери (T) от 16 до 40 мм

	CRANK 0 (накладная)	**CRANK 8** (полунакладная)	**CRANK 15** (вкладная)
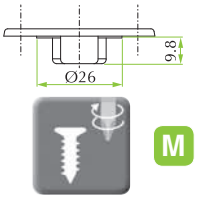	51.MG15.05.00.0	51.MG15.05.08.0	51.MG15.05.15.0
	Доступны с предустановленными саморезами		
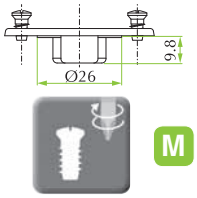	51.MG16.05.00.M	51.MG16.05.08.M	51.MG16.05.15.M
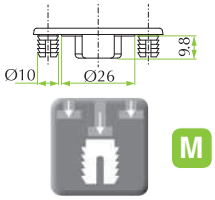	51.MG16.05.00.*	51.MG16.05.08.*	51.MG16.05.15.*
	** 0 = дюбеля Ø10мм / D = дюбеля Ø8мм*		

РАССТОЯНИЕ ОТВЕРСТИЙ
В ЧАШКЕ 38x8 мм

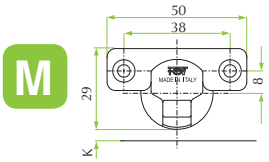

Монтажные планки
и фитинги для петель
данной серии показаны
на страницах с 100 по 107.

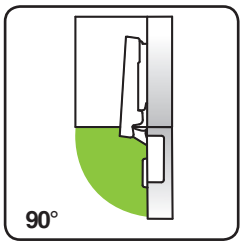

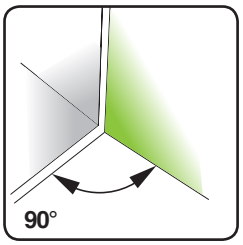

CRANK 0
накладная

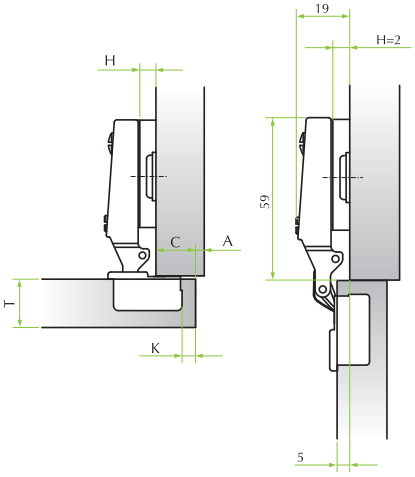

CRANK 8
полунакладная

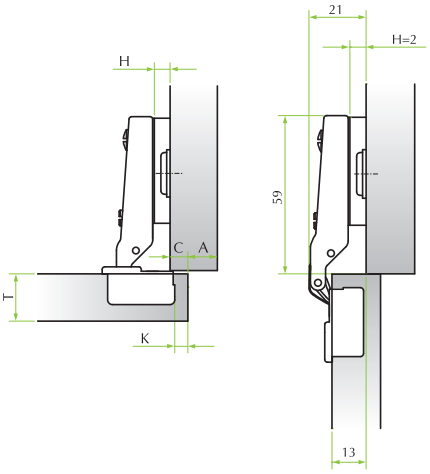

CRANK 15
вкладная

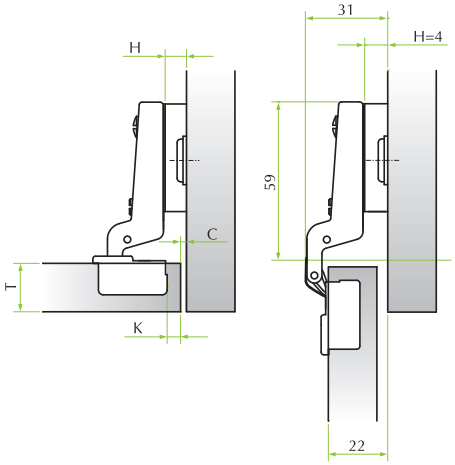

Наложение (C)	Расстояние отверстия (K) 3	4	5	6
19				0
18			0	
17		0		2
16	0		2	
15		2		4
14	2		4	
13		4		6
12	4		6	
11		6		
10	6			
Монтажные планки (H)				

Наложение (C)	Расстояние отверстия (K) 3	4	5	6
11				0
10			0	
9		0		2
8	0		2	
7		2		4
6	2		4	
5		4		6
4	4		6	
3		6		
2	6			
Монтажные планки (H)				

Наложение (C)	Расстояние отверстия (K) 3	4	5	6
0		2		4
1	2		4	
2		4		6
3	4		6	
4		6		
5	6			
Монтажные планки (H)				

Данная таблица создана для того чтобы определить минимальное расстояние **A**, чтобы дверь толщиной **T** могла открываться без выступа за пределы шкафа и при этом не мешала соседним дверям.

	T=	16	17	18	19	20	21	22	23	24	25	26
K=3	**A=**	0.80	1.45	2.15	3.10	3.90	4.85	5.75	6.70	7.65	8.60	9.55
K=4	**A=**	0.75	1.25	1.75	2.55	3.30	4.20	5.10	6.05	7.00	7.95	8.85
K=5	**A=**	0.65	1.05	1.40	2.20	2.95	3.75	4.55	5.45	6.35	7.25	8.20

Размеры даны в мм

MS Slide-On **90°** Ø26 для стеклянных дверей

Техническая спецификация:

- Толщина стеклянной двери (T) от 4до 5 мм
- Диаметр чашки 26 мм
- Открывание 90°
- Возможность сверлить дверь (K) от 3 до 5 мм

	CRANK 0 (накладная)	**CRANK 8** (полунакладная)	**CRANK 15** (вкладная)
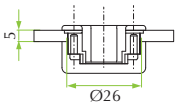 НЕЙЛОН (стекло) N	51.MG11.2*.00.0	51.MG11.2*.08.0	51.MG11.2*.15.0

** 1 = Белый / 3 = Черный*

НЕЙЛОН (стекло)

N

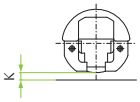

Монтажные планки
и фитинги для петель
данной серии показаны
на страницах с 100 по 107.

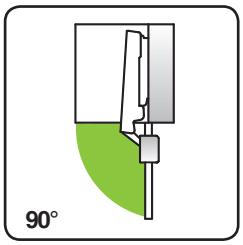

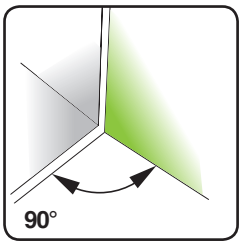

CRANK 0
накладная

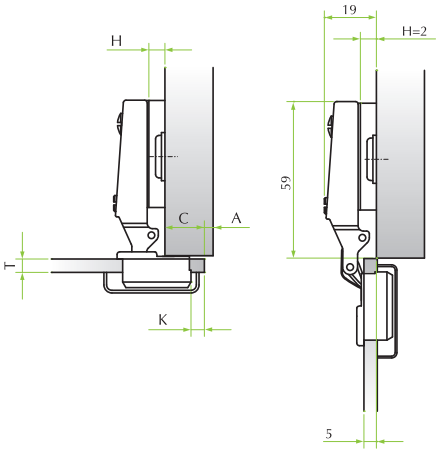

CRANK 8
полунакладная

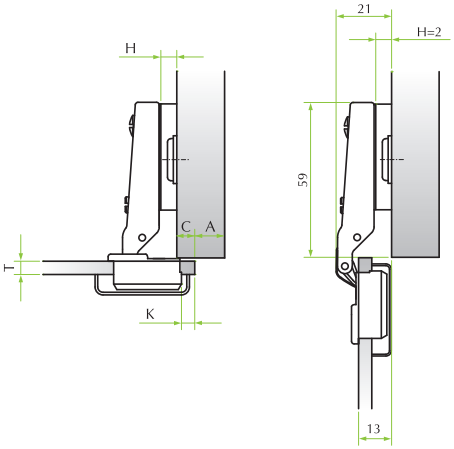

CRANK 15
вкладная

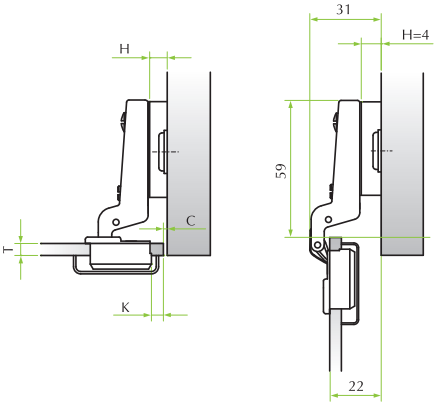

Наложение (C)	Расстояние отверстия (K) 3	4	5	6
19				0
18			0	
17		0		2
16	0		2	
15		2		4
14	2		4	
13		4		6
12	4		6	
11		6		
10	6			
				Монтажные планки (H)

Наложение (C)	Расстояние отверстия (K) 3	4	5	6
11				0
10			0	
9		0		2
8	0		2	
7		2		4
6	2		4	
5		4		6
4	4		6	
3		6		
2	6			
				Монтажные планки (H)

Наложение (C)	Расстояние отверстия (K) 3	4	5	6
0		2		4
1	2		4	
2		4		6
3	4		6	
4		6		
5	6			
				Монтажные планки (H)

Данная таблица создана для того чтобы определить минимальное расстояние **A**, чтобы дверь толщиной **T** могла открываться без выступа за пределы шкафа и при этом не мешала соседним дверям.

	T=	**16**	**17**	**18**	**19**	**20**	**21**	**22**	**23**	**24**	**25**	**26**
K=3	**A=**	0.80	1.45	2.15	3.10	3.90	4.85	5.75	6.70	7.65	8.60	9.55
K=4	**A=**	0.75	1.25	1.75	2.55	3.30	4.20	5.10	6.05	7.00	7.95	8.85
K=5	**A=**	0.65	1.05	1.40	2.20	2.95	3.75	4.55	5.45	6.35	7.25	8.20

MS Slide-On 105° для дверей с алюминиевой рамкой

Техническая спецификация:

- Глубина чашки из материала Zamak 9.9 мм
- Отверстие под чашку 28x7 мм
- Открывание 105°
- Алюминиевая рамка от мин. 19 до макс. 25 мм
- Решения Genios и OneTouch

КРЕПЛЕНИЕ ДЛЯ ПРОФИЛЕЙ С ПАЗОМ

CRANK 0
(накладная)

51.MS41.05.00.0

CRANK 8
(полунакладная)

51.MS41.05.08.0

CRANK 15
(вкладная)

51.MS41.05.15.0

G / решение Genios

Сверления отверстий:

Два боковых сверления являются: диаметром Ø4мм и потайными с углом в 120 °.
Винты 3.5x12мм поставляется по требованию под кодом 1A05512105000.

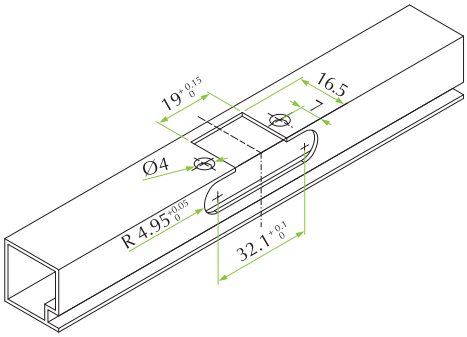

Инструкция по сборке

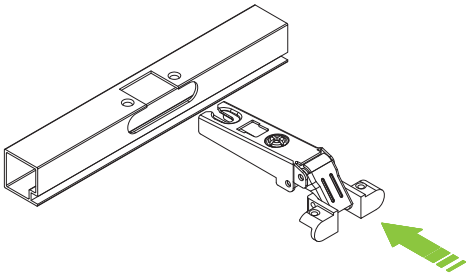

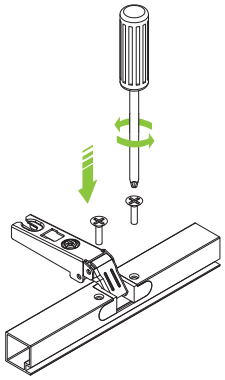

Монтажные планки
и фитинги для петель
данной серии показаны
на страницах с 100 по 107.

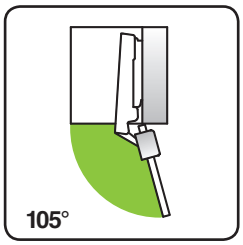

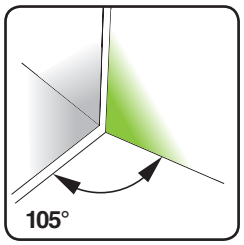

CRANK 0
накладная

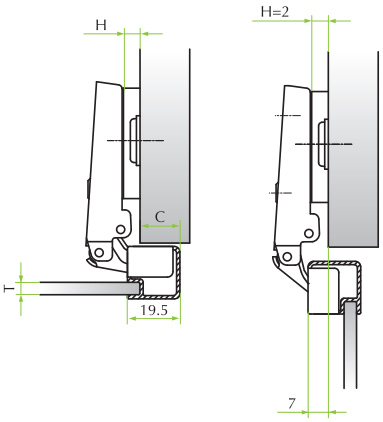

CRANK 8
полунакладная

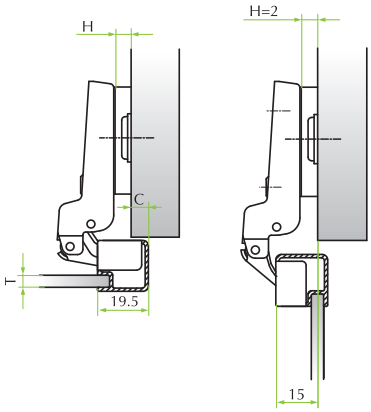

CRANK 15
вкладная

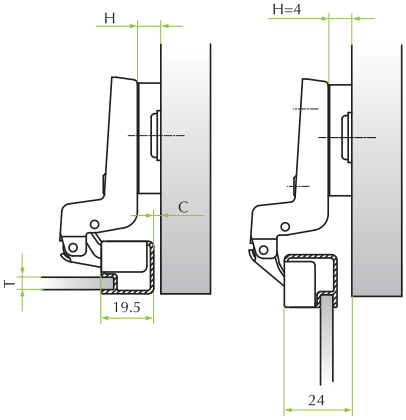

Наложение (C)											
17	0										
16											
15	2										
14											
13	4										
12											
11	6										
					Монтажные планки (H)						

Наложение (C)											
9	0										
8											
7	2										
6											
5	4										
4											
3	6										
					Монтажные планки (H)						

Наложение (C)											
0	2										
1											
2	4										
3											
4	6										
					Монтажные планки (H)						

Данная таблица создана для того чтобы определить минимальное расстояние **A**, чтобы дверь толщиной **T** могла открываться без выступа за пределы шкафа и при этом не мешала соседним дверям.

	T=	**19**	**20**	**21**	**22**	**23**	**24**	**25**	**26**
P=19	**A=**	0.40	0.65	1.00	1.40	2.30	3.20	4.00	5.00
P=20	**A=**	0.40	0.60	0.80	1.20	1.70	2.60	3.40	4.30
P=21	**A=**	0.40	0.50	0.75	1.10	1.30	2.10	2.90	3.70
P=22	**A=**	0.40	0.50	0.75	1.00	1.30	1.80	2.50	3.30
P=23	**A=**	0.40	0.50	0.75	0.90	1.30	1.60	2.20	2.90
P=24	**A=**	0.30	0.50	0.70	0.90	1.20	1.55	2.00	2.60
P=25	**A=**	0.30	0.50	0.70	0.90	1.10	1.40	1.90	2.40

MS Slide-On 105° для дверей с алюминиевой рамкой

Техническая спецификация:

- Глубина чашки из материала Zamak 9.9 мм
- Открывание 105°
- Алюминиевая рамка от мин. 19 до макс. 25 мм

КРЕПЛЕНИЕ ЗАМКА

CRANK 0
(накладная)

51.MS31.05.00.0

CRANK 8
(полунакладная)

51.MS31.05.08.0

CRANK 15
(вкладная)

51.MS31.05.15.0

Алюминиевая рамка

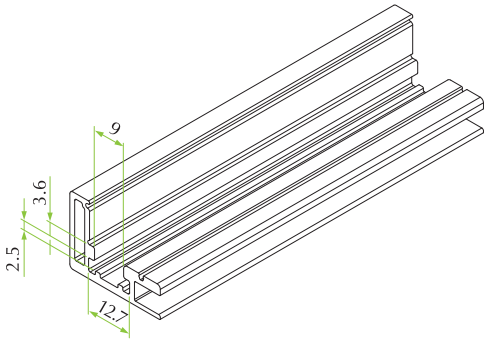

Инструкция по сборке

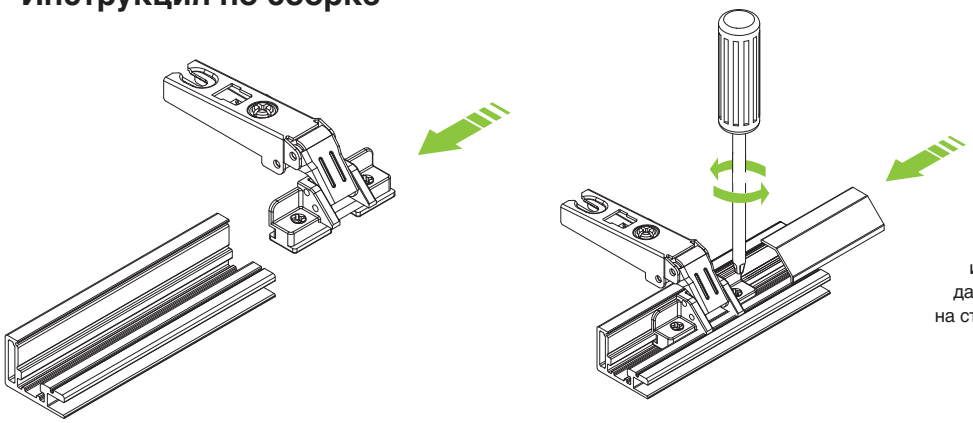

Монтажные планки
и фитинги для петель
данной серии показаны
на страницах с 100 по 107.

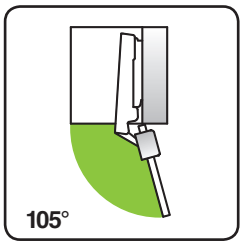

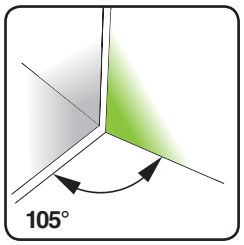

CRANK 0
накладная

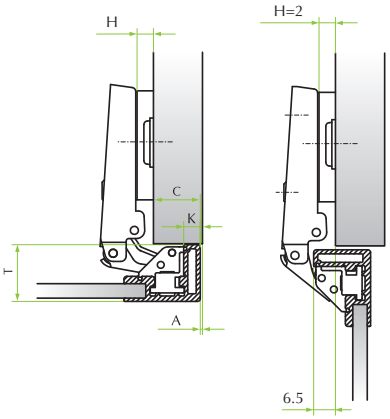

CRANK 8
полунакладная

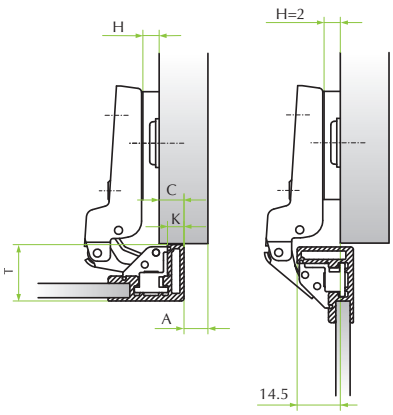

CRANK 15
вкладная

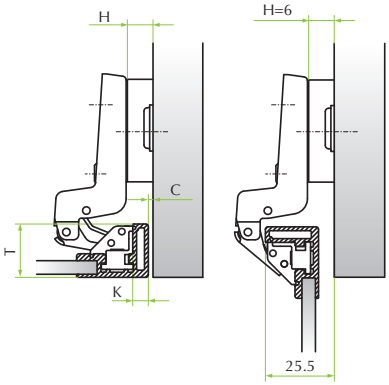

		Расстояние отверстия (K)				
		3	4	5	6	7
Наложение (C)	19					2
	18				2	
	17			2		4
	16		2		4	
	15	2		4		6
	14		4		6	
	13	4		6		
	12		6			
	11	6				Монтажные планки (H)

		Расстояние отверстия (K)				
		3	4	5	6	7
Наложение (C)	11					2
	10				2	
	9			2		4
	8		2		4	
	7	2		4		6
	6		4		6	
	5	4		6		
	4		6			
	3	6				Монтажные планки (H)

		Расстояние отверстия (K)				
		3	4	5	6	7
Наложение (C)	0	2		4		6
	1		4		6	
	2	4		6		
	3		6			
	4	6				
						Монтажные планки (H)

Данная таблица создана для того чтобы определить минимальное расстояние **A**, чтобы дверь толщиной **T** могла открываться без выступа за пределы шкафа и при этом не мешала соседним дверям.

	T=	**16**	**17**	**18**	**19**	**20**	**22**	**23**	**24**	**25**	**26**	**27**
K=3	**A=**	0.55	0.75	1.10	1.45	1.80	2.40	3.10	3.90	4.70	6.70	6.50
K=4	**A=**	0.55	0.70	1.05	1.40	1.75	2.25	2.85	3.60	4.35	5.75	6.00
K=5	**A=**	0.53	0.70	1.00	1.35	1.65	2.10	2.65	3.30	4.00	4.75	5.55
K=6	**A=**	0.50	0.70	0.95	1.25	1.60	2.00	2.50	3.05	3.70	4.40	5.20
K=7	**A=**	0.50	0.65	0.85	1.20	1.55	1.90	2.35	2.85	3.45	4.10	4.80

Размеры даны в мм

MS Slide-On **95°** для откидных дверей

Техническая спецификация:

- Глубина металлической чашки 11.3 мм
- Диаметр чашки 35 мм
- Возможность сверлить дверь (K) от 3 до 7 мм
- Толщина двери (T) от 16 до 26 мм

ЛЕВАЯ

51.MN57.L9.00000

ПРАВАЯ

51.MN57.R9.00000

Сверление отверстий:

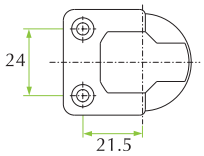

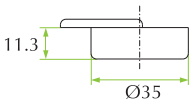

Инструкция по сборке

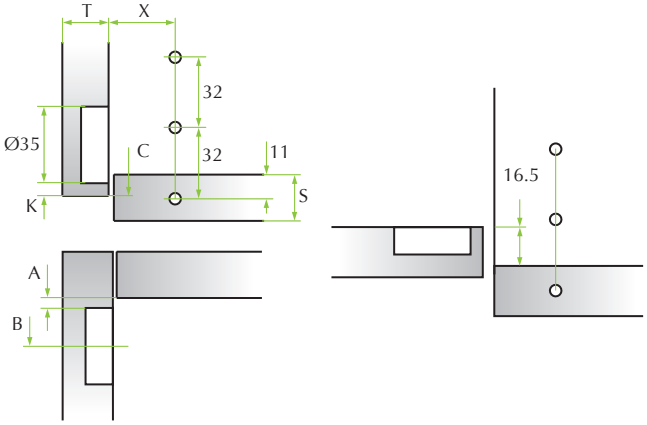

Монтажные планки
и фитинги для петель
данной серии показаны
на страницах с 100 по 107.

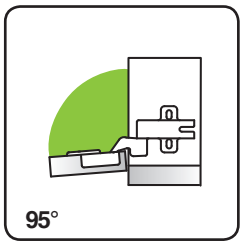

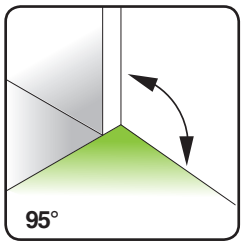

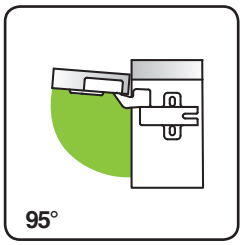

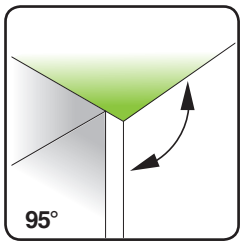

НИЖНЕЕ РЕШЕНИЕ

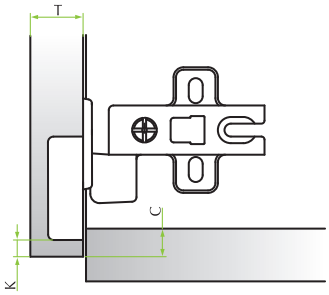

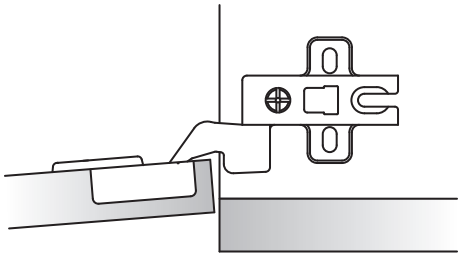

ВЕРХНЕЕ РЕШЕНИЕ

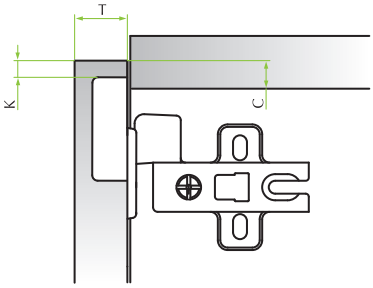

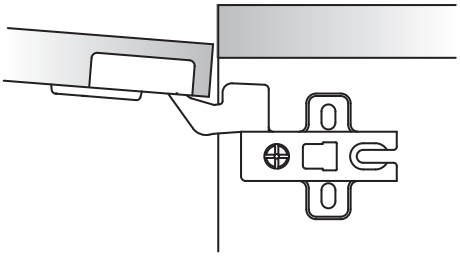

K	C
3	4.5
4	5.5
5	6.5
6	7.5
7	8.5

H	A	B
2	2.5	20
4	4.5	22
6	6.5	24

КАК ВЫБРАТЬ ВАШУ МОНТАЖНУЮ ПЛАНКУ

GENIOS R
SLIDE-ON МОДЕРНИЗИРОВАННАЯ
МОНТАЖНАЯ ПЛАНКА

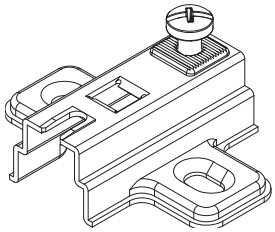

ДЕМПФЕР
SLIDE-ON GENIOS

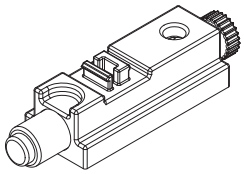

GENIOS G SLIDE-ON
ИНТЕГРИРОВАННАЯ
МОНТАЖНАЯ ПЛАНКА

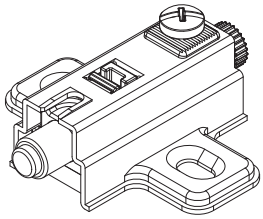

Демпфер Slide-On для Genios Slide-On модернизированной монтажной планки.

Высота	Код
H=2	59.050G.10.02.00000
H=4	59.050G.10.04.00000
H=6	59.050G.10.06.00000

Металлическая крестообразная монтажная планка, крепящаяся на саморезы. Вертикальная регулировка. Саморезы поставляются по запросу.

37

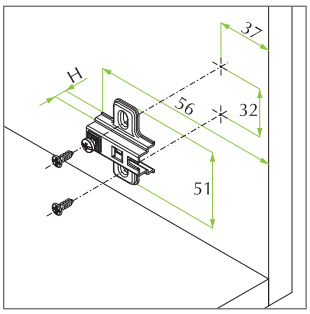

Высота	Материал	Код
H=0	Сталь	52.C201.M5.00.1
H=2	Сталь	52.0201.M5.02.1
H=4	Сталь	52.0201.M5.04.1
H=6	Сталь	52.0201.M5.06.1
H=10	Zamak	52.0201.05.10.1

= G / Интегрированное Решение Genios
R / Модифициорванное Решение Genios

Металлическая крестообразная монтажная планка, с предустановленными Евровинтами. Вертикальная регулировка.

37

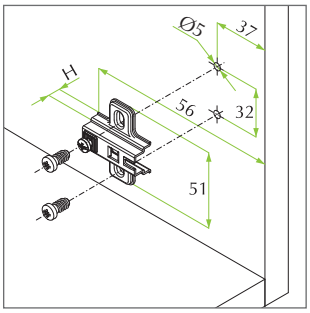

Высота	Материал	Код
H=0	Сталь	52.C216.M5.00.*
H=2	Сталь	52.0216.M5.02.*
H=4	Сталь	52.0216.M5.04.*
H=6	Сталь	52.0216.M5.06.*
H=10	Zamak	52.0216.05.10.*
H=24	Zamak	52.0216.05.24.*

* C = 14 D = 12 H = 10

= G / Интегрированное Решение Genios
R / Модифициорванное Решение Genios

 Внимание: картинка показывает настоящий продукт, а 3D рисунок показывает отверстия и инструкцию по монтажу.

Металлическая крестообразная монтажная планка, с предустановленными саморезами Ø4.7мм. Вертикальная регулировка.

37

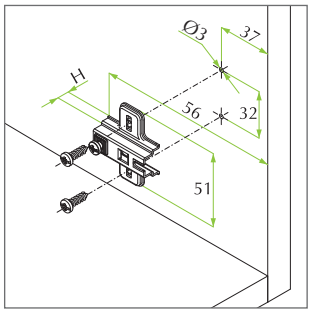

Высота	Материал	Код
H=0	Сталь	52.C2G5.M5.00.1
H=2	Сталь	52.02G5.M5.02.1
H=4	Сталь	52.02G5.M5.04.1
H=6	Сталь	52.02G5.M5.06.1

= G / Интегрированное Решение Genios
R / Модифициорванное Решение Genios

Металлическая крестообразная монтажная планка, крепящаяся на расширяющиеся X-Pando дюбеля Ø5мм. Вертикальная регулировка.

37

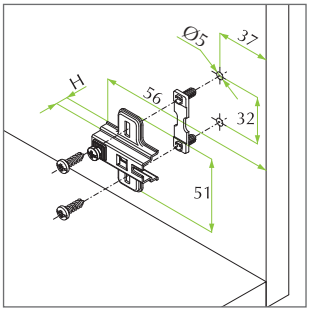

Высота	Материал	Код
H=0	Сталь	52.C2N5.M5.00.*
H=2	Сталь	52.02N5.M5.02.*
H=4	Сталь	52.02N5.M5.04.*
H=6	Сталь	52.02N5.M5.06.*
H=10	Zamak	52.02N5.05.10.*

* 1 = 9.2 3 = 7.5

= G / Интегрированное Решение Genios
R / Модифициорванное Решение Genios
доступны только для саморезов 9.2

Металлическая крестообразная монтажная планка, фиксирующаяся за счет вставления дюбелей Ø8мм. Вертикальная регулировка.

37

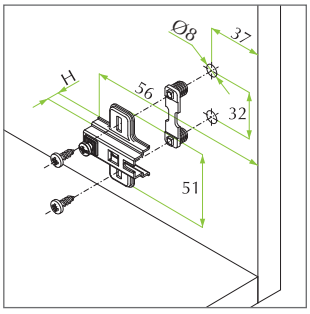

Высота	Материал	Код
H=0	Сталь	52.C2*5.M5.00.1
H=2	Сталь	52.02*5.M5.02.1
H=4	Сталь	52.02*5.M5.04.1
H=6	Сталь	52.02*5.M5.06.1
H=10	Zamak	52.02*5.05.10.1

* C = 10.8 E = 7.5

= G / Интегрированное Решение Genios
R / Модифициорванное Решение Genios
доступны только для саморезов 10.8

Металлическая крестообразная монтажная планка, фиксирующаяся за счет вставления дюбелей Ø10мм. Вертикальная регулировка.

37

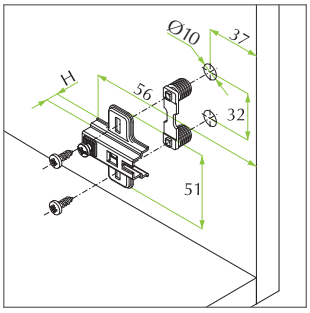

Высота	Материал	Код
H=0	Сталь	52.C2*5.M5.00.1
H=2	Сталь	52.02*5.M5.02.1
H=4	Сталь	52.02*5.M5.04.1
H=6	Сталь	52.02*5.M5.06.1
H=10	Zamak	52.02*5.05.10.1

* D = 10.8 F = 8.5

= G / Интегрированное Решение Genios
R / Модифициорванное Решение Genios
доступны только для саморезов 10.8

Ассиметричная монтажная планка для центральной панели, крепящаяся на дюбеля и на саморезы. Регулировка по вертикали.

37

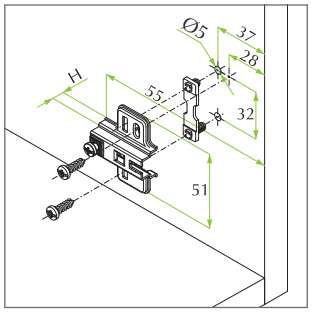

Высота	Материал	Код
H=2	Сталь	52.52N7.M5.02.1
H=4	Сталь	52.52N7.M5.04.1

Металлическая крестообразная монтажная планка, с предустановленными Евровинтами. Вертикальная регулировка.

28

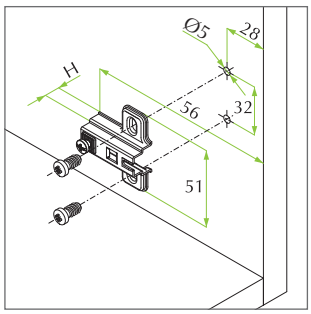

Высота	Материал	Код
H=4	Сталь	52.0221.M5.04.*

* C = 14 D = 12 H = 10

Металлическая крестообразная монтажная планка, с предустановленными саморезами Ø4.7мм. Вертикальная регулировка.

28

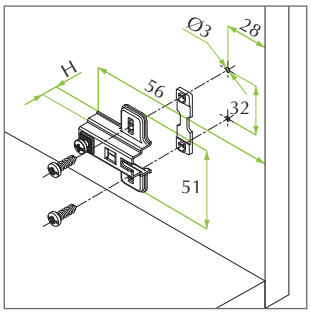

Высота	Материал	Код
H=4	Сталь	52.02G1.M5.04.1

Металлическая крестообразная монтажная планка, крепящаяся на расширяющиеся X-Pando дюбеля Ø5мм. Вертикальная регулировка

28

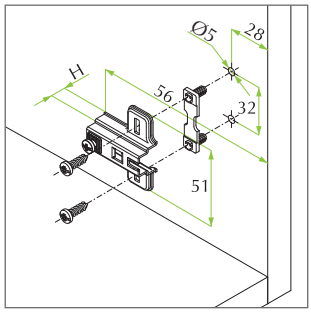

Высота	Материал	Код
H=4	Сталь	52.02N1.M5.04.*

* 1 = 9.2 3 = 7.5

 Внимание: картинка показывает настоящий продукт, а 3D рисунок показывает отверстия и инструкцию по монтажу.

Металлическая крестообразная монтажная планка, фиксирующаяся за счет вставления дюбелей Ø8мм. Вертикальная регулировка

28

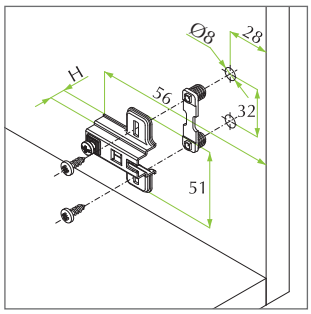

Высота	Материал	Код
H=4	Сталь	52.02C1.M5.04.1

Металлическая крестообразная монтажная планка, фиксирующаяся за счет вставления дюбелей Ø10мм. Вертикальная регулировка

28

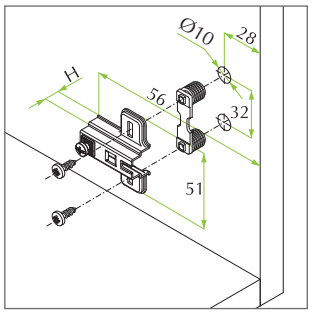

Высота	Материал	Код
H=4	Сталь	52.02D1.M5.04.1

Ассиметричная монтажная планка для центральной панели, крепящаяся на дюбеля и на саморезы. Регулировка по вертикали.

28

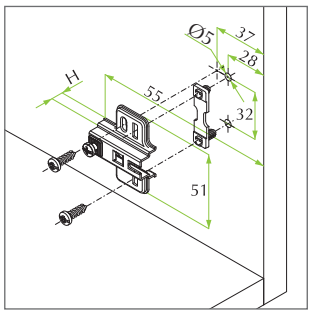

Высота	Материал	Код
H=2	Сталь	52.52N3.M5.02.1
H=4	Сталь	52.52N3.M5.04.1

Крестообразная монтажная планка сделанная из Zamak с углом наклона 30°, с предустановленными Евровинтами. Регулировка по вертикали.

28

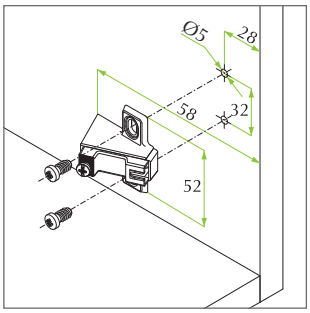

Угол	Материал	Код
30°	Zamak	52.0266.05.24.*

* C = 14 D = 12 H = 10

Прямая монтажная планка, сделанная из Zamak, фиксирующаяся за счет вставления дюбелей Ø8мм. Независимая вертикальная регулировка.

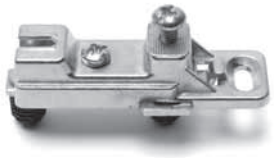

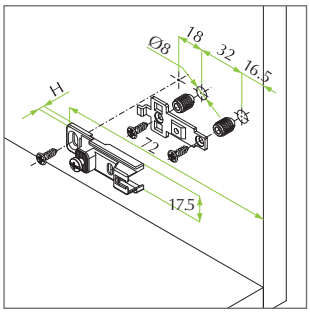

Высота	Материал	Код
H=2	Zamak	52.0209.05.02.1

Прямая монтажная планка, сделанная из Zamak, фиксирующаяся за счет вставления дюбелей Ø10мм. Независимая вертикальная регулировка.

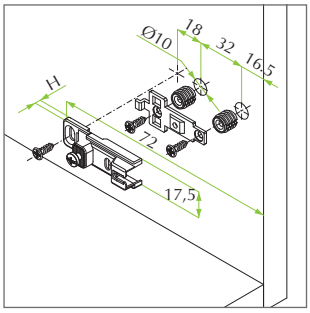

Высота	Материал	Код
H=2	Zamak	52.0210.05.02.1

 Внимание: картинка показывает настоящий продукт, а 3D рисунок показывает отверстия и инструкцию по монтажу.

СПЕЦИАЛЬНЫЕ РЕШЕНИЯ

Металлические монтажные планки, крепящиеся на саморезы. Вертикальная регулировка.
Саморезы предоставляются по запросу.

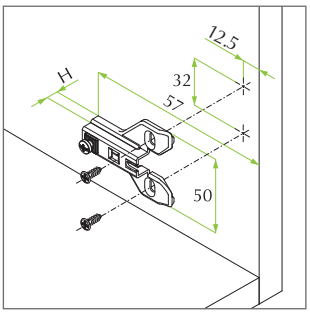

Высота	Материал	Код
H=2	Сталь	52.0232.M5.02.1
H=5	Zamak	52.0232.05.05.1

Крестообразная монтажная планка, сделанная из Zamak, крепящаяся на саморезы.
Вертикальная регулировка.

37

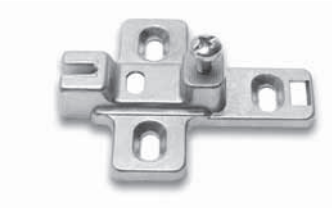

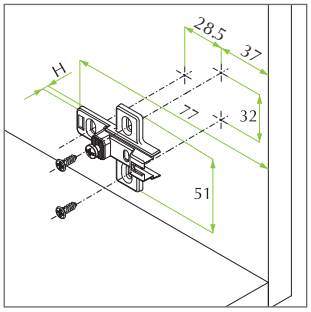

Саморезы предоставляются по запросу.

Крестообразная монтажная планка, сделанная из Zamak, крепящаяся на саморезы.
Вертикальная регулировка.

28

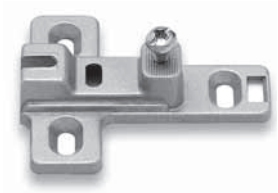

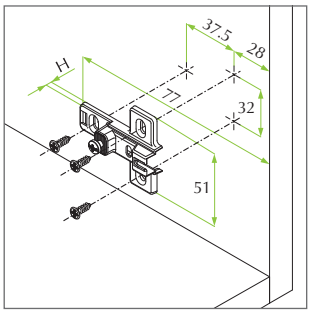

Саморезы предоставляются по запросу.

Прокладка для монтажной планки.

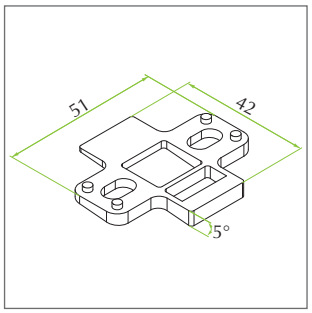

Материал	Код
Нейлон	52.0SP6.06.05.000

Наращиваемые, чтобы получить кратность 5°

Круглая заглушка для петель со стеклянными дверьми.

Цвет	Код
Яркий хром	51.0150.05.01R.00
Матовый хром	51.0150.0G.01R.00
Ярко-золотой	51.0150.04.01R.00
Черный, покрашенный	51.0150.08.01R.00
Черный RAL 9005	51.0150.0T.01R.00
Белый RAL 9016	51.0150.01.01R.00
Металлизированный яркий хром	51.0150.0K.01R.00
Металлизированный ярко-золотой	51.0150.0H.01R.00
Матовый хромовый, покрашенный	51.0150.0J.01R.00
Матовый никель	51.0150.06.01R.00

Овальная заглушка для петель со стеклянными дверьми.

Цвет	Код
Яркий хром	51.0150.05.01D.00
Матовый хром	51.0150.0G.01D.00
Ярко-золотой	51.0150.04.01D.00
Черный, покрашенный	51.0150.08.01D.00
Черный RAL 9005	51.0150.0T.01D.00
Белый RAL 9016	51.0150.01.01D.00
Металлизированный яркий хром	51.0150.0K.01D.00
Металлизированный ярко-золотой	51.0150.0H.01D.00
Матовый хромовый, покрашенный	51.0150.0J.01D.00
Матовый никель	51.0150.06.01D.00

Пластиковые или стальные накладки на плечо петли.

Материал	Код
Пластик	51.0M.00010.0000
Сталь	51.0Y.00050.000N
Сталь с логотипом FGV	51.0YFGV.5.0000000

* Логотип клиента по запросу

Стальная накладка на чашку петли.

Расстояние отверстий чашки	Материал	Код
48-45	Сталь	510C000500000
52	Сталь	510C000500B00

Ø35мм накладка.

Материал	Код
Нейлон	5307C3**00000

*** Код цвета: A1 = Белый RAL 9010 / A2 = Коричневы RAL 8016 / C6 = Серый RAL 7004 / 0I = матовый алюминиевый, покрашенный*

Саморезы никелированные с головкой Pozi, для крепления петель и монтажных планок.

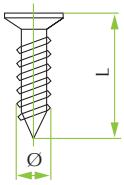

Ø	Длина	Материал	Код
4	12.5	Сталь	1A035034150CF
4	15.5	Сталь	1A035034250CF

Евровинты никелированные с головкой Pozi, для крепления монтажных планок.

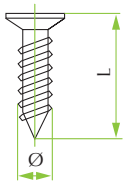

Ø	Длина	Материал	Код
6.3	10	Сталь	1A075029350CF
6.3	12	Сталь	1A075108250CF
6.3	14	Сталь	1A075108150CF

Саморезы никелированные с головкой Pozi, для крепления петель.

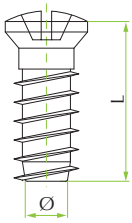

Ø	Длина	Материал	Код
6.3	12	Сталь	1A075130050CF

Нейлоновый дюбель для крепления петель.

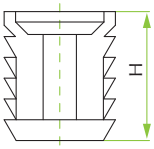

Ø	Высота	Материал	Код
10	12	Нейлон	2H011070530CF
8	11	Нейлон	2H000449003CF

QS Mini

QS Mini

Правильный размер

Небольшая глубина чашки для тонких дверей

Широкий 3 D диапазон регулировок двери

Большой выбор методов креления чашки

Полный ассортимент петель и монтажных планок

Петли с Ø26 чашки компактны, производительны и экономичны. Небольшой размер позволяет их использовать в тонких дверях, но при этом они так же хорошо работают, что могут быть использованы и в стандартных дверях обычных размеров. Петли QS mini - являются идеальным решением для ванных комнат, спален и так же гостинных комнат. С предустановленными евровинтами или саморезами, они являются идеальными плоскими мебельными петлями.

QS Mini

H = высота двери

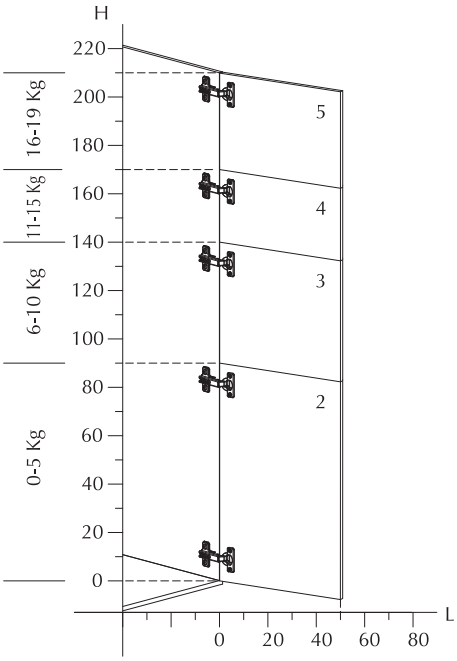

L =ширина двери

Система монтажа

1 Поместите заднюю часть петли на лицевую сторону монтажной планки.

2 Позвольте петле проскользить до упора.

3 Затяните соединительный винт.

Регулировка системы

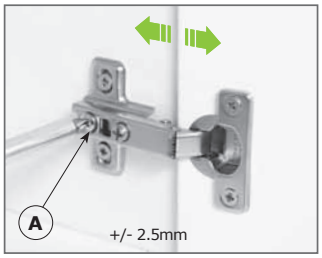

Регулировка фасада
Поворачивая винт «A», возможна регулировка расстояния между боковиной шкафа и дверью.

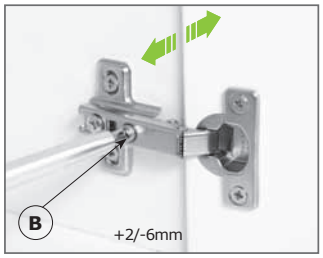

Независимая боковая регулировка
Поворачивая винт «B», возможна регулировка расстояния наложения двери на боковую панель.

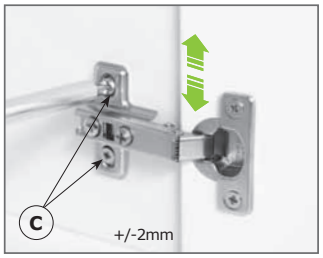

Вертикальная регулировка
Поворачиавя винт «C» на монтажной планке, возможна регулировка двери по вертикали.

УКАЗАТЕЛЬ

ДЛЯ ДЕРЕВЯННЫХ ДВЕРЕЙ **105° Ø26**		**Сводная таблица**	стр. 112
		Подробно о продукте	стр. 114
ДЛЯ ДЕРЕВЯННЫХ УГЛОВЫХ **90°**		**Сводная таблица**	стр. 112
		Подробно о продукте	стр. 116

СПЕЦИАЛЬНЫЕ РЕШЕНИЯ

ДЛЯ СТЕКЛЯННЫХ **105° Ø26**		**Сводная таблица**	стр. 113
		Подробно о продукте	стр. 118
ДЛЯ СТЕКЛЯННЫХ УГЛОВЫХ **90°**		**Сводная таблица**	стр. 113
		Подробно о продукте	стр. 120
ДЛЯ ДВЕРЕЙ С АЛЮМИНИЕВОЙ РАМКОЙ **105°**		**Сводная таблица**	стр. 113
		Подробно о продукте	стр. 122
СИСТЕМА ФИКСАЦИИ ZIP		**Сводная таблица**	стр. 113

Расстояние отверстий в чашке 38x8 мм

M

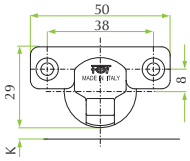

ДЛЯ ДЕРЕВЯННЫХ ДВЕРЕЙ 105° Ø26	Crank 0 (накладная)	стр. 114	стр. 114	стр. 114	стр. 114	стр. 114
	Crank 8 (полунакладная)	стр. 114	стр.114	стр. 114	стр. 114	стр. 114
	Crank 15 (вкладная)	стр. 114	стр. 114	стр. 114	стр. 114	стр. 114
ДЛЯ ДЕРЕВЯННЫХ УГЛОВЫХ ДВЕРЕЙ 90°	Угол 24°÷30°	стр. 116	стр. 116	стр. 116	стр. 116	стр. 116
	Угол 45°	стр. 116	стр. 116	стр. 116	стр. 116	стр. 116
	Угол 90°	стр. 116	стр. 116	стр. 116	стр. 116	стр. 116

САМОРЕЗЫ

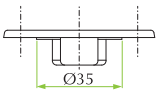

ЕВРОВИНТЫ

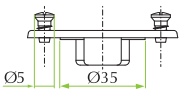

ДЮБЕЛЯ

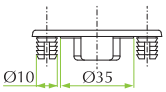

ДЮБЕЛЯ VELOFIX

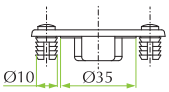

ДЮБЕЛЯ X-PANDO

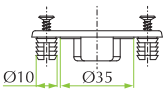

СПЕЦИАЛЬНЫЕ РЕШЕНИЯ

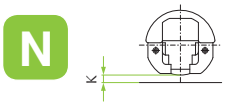

НЕЙЛОН (стекло)

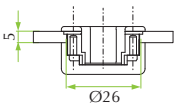

ДЛЯ СТЕКЛЯННЫХ ДВЕРЕЙ ОТКРЫВАНИЕ 105° Ø26

Crank 0 (накладная)		стр. 118
Crank 8 (полунакладная)		стр. 118
Crank 15 (вкладная)		стр. 118

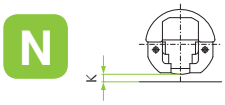

НЕЙЛОН (стекло)

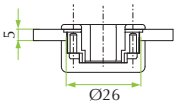

ДЛЯ УГЛОВЫХ ШКАФОВ – СТЕКЛО ОТКРЫВАНИЕ 90°

Угол 24°÷30°		стр. 120
Угол 45°		стр. 120
Угол 90°		стр. 120

ФИКСАЦИЯ ЗАМКА

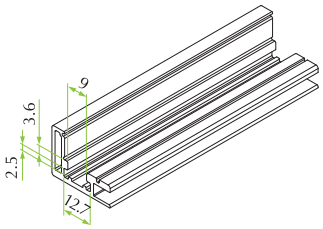

ДЛЯ ДВЕРЕЙ С АЛЮМИНИЕВОЙ РАМКОЙ ОТКРЫВАНИЕ 105°

Crank 0 (накладная)		стр. 122
Crank 8 (полунакладная)		стр. 122
Crank 15 (вкладная)		стр. 122

СИСТЕМА ФИКСАЦИИ ZIP

Дюбеля Zip позволяют монтировать петлю без инструментов.

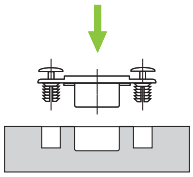

Вставляйте петлю руками в дверь.

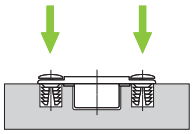

Чтобы закрепить петлю нажмите, как показано стрелками.

Петли с системой фиксации Zip доступны по запросу. Пожалуйста обращайтесь сервисную службу FGV по обслуживания клиентов.

QS Mini 105° Ø26 для деревянных дверей

Техническая спецификация:

- Глубина металлической чашки 9.8 мм
- Диаметр чашки 26 мм
- Открывание 105° с (K) макс 4 мм и (T) макс 18 мм
- Возможность сверлить дверь (K) от 3 до 6 мм
- Толщина двери (T) от 12 до 26 мм

	CRANK 0 (накладная)	CRANK 8 (полунакладная)	CRANK 15 (вкладная)
M	51.QS15.05.00.02000	51.QS15.05.08.0200	51.QS15.05.15.02000
	Доступны с предустановленными саморезами		
M	51.QS16.05.00.M2000	51.QS16.05.08.M2000	51.QS16.05.15.M2000
M	51.QS16.05.00.*2000	51.QS16.05.08.*2000	51.QS16.05.15.*2000
	** 0 = дюбеля Ø10мм / D = дюбеля Ø8мм*		
M	51.QS18.05.00.V2000	51.QS18.05.08.V2000	51.QS18.05.15.V2000
M	51.QS19.05.00.*2052	51.QS19.05.08.*2052	51.QS19.05.15.*2052
	** 0 = дюбеля Ø10мм / D = дюбеля Ø8мм*		

M

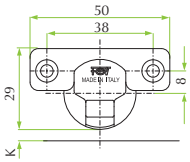

Монтажные планки и фитинги для петель данной серии показаны на страницах с 124 по 127.

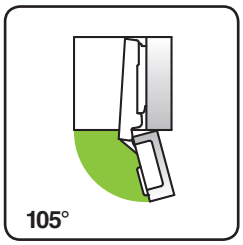

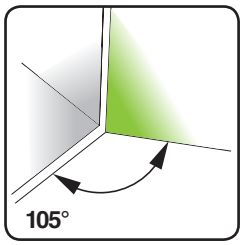

CRANK 0
накладная

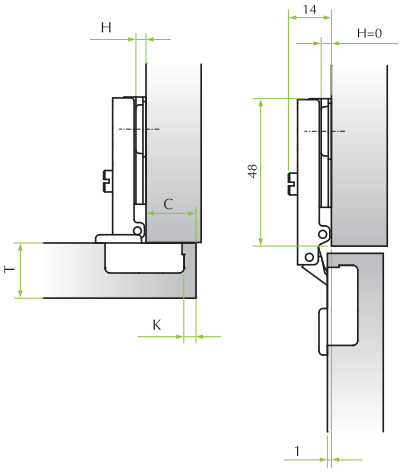

CRANK 8
полунакладная

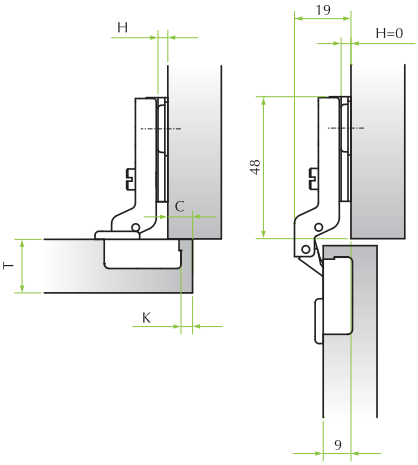

CRANK 15
вкладная

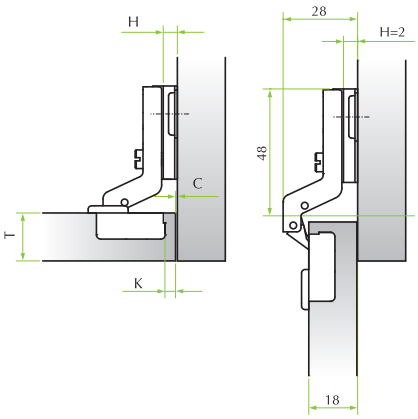

Наложение (C)	Расстояние отверстия (K) 3	4	5	6						
19				0						
18			0							
17		0		2						
16	0		2							
15		2		4						
14	2		4							
13		4		6						
12	4		6							
11		6								
10	6				Монтажные планки (H)					

Наложение (C)	Расстояние отверстия (K) 3	4	5	6						
11				0						
10			0							
9		0		2						
8	0		2							
7		2		4						
6	2		4							
5		4		6						
4	4		6							
3		6								
2	6				Монтажные планки (H)					

Наложение (C)	Расстояние отверстия (K) 3	4	5	6						
0		2		4						
1	2		4							
2		4		6						
3	4		6							
4		6								
5	6									
					Монтажные планки (H)					

Данная таблица создана для того чтобы определить минимальное расстояние **A**, чтобы дверь толщиной **T** могла открываться без выступа за пределы шкафа и при этом не мешала соседним дверям.

	T=	**16**	**17**	**18**	**19**	**20**	**21**	**22**	**23**	**24**	**25**	**26**
K=3	**A=**	1.6	2.25	3	3.85	4.7	5.6	6.5	7.4	8.35	9.3	10.2
K=4	**A=**	1.55	2.1	2.75	3.5	4.3	5.15	6	6.9	7.8	8.7	9.65
K=5	**A=**	1.45	1.9	2.5	3.15	3.9	4.7	5.5	6.35	7.25	8.15	9.05
K=6	**A=**	1.4	1.8	2.3	2.9	3.55	4.3	5.1	5.9	6.75	7.6	8.5

QS Mini 90° для деревянных угловых дверей

Техническая спецификация:

- Глубина металлической чашки 11.7 мм
- Диаметр чашки 26 мм
- Открывание 90°
- Возможность сверлить дверь (K) от 3 до 5 мм
- Толщина двери (T) от 12 до 26 мм

	УГОЛ 24°÷30°	УГОЛ 45°	УГОЛ 90°
M	51.QS15.05.24.00000	51.QS15.05.45.00000	51.QS15.M5.90.02000
	Доступны с предустановленными саморезами		
M	51.QS16.05.24.M0000	51.QS16.05.45.M0000	51.QS16.M5.90.M2000
M	51.QS16.05.24.*2000	51.QS16.05.45.*2000	51.QS16.M5.90.*2000
	** 0 = дюбеля Ø10мм / D = дюбеля Ø8мм*		
M	51.QS18.05.24.V0000	51.QS18.05.45.V0000	51.QS18.M5.90.V2000
M	51.QS19.05.24.*0052	51.QS19.05.45.*0052	51.QS19.M5.90.*2052
	** 0 = дюбеля Ø10мм / D = дюбеля Ø8мм*		

M

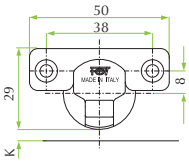

Монтажные планки и фитинги для петель данной серии показаны на страницах с 124 по 127.

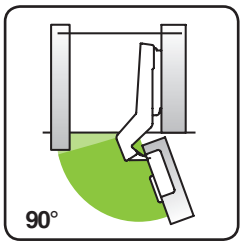

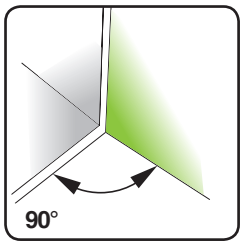

УГОЛ 24°÷30°

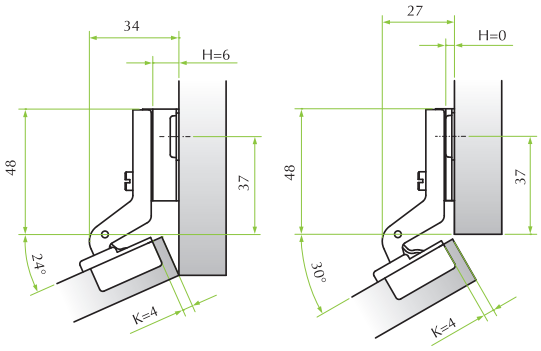

УГОЛ 45°

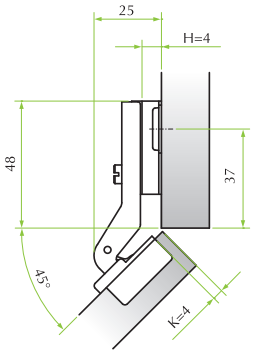

УГОЛ 90°

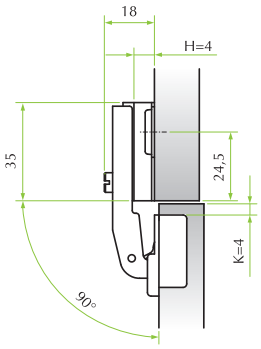

QS Mini 105° для стеклянных дверей

Техническая спецификация:

- Чашка из Нейлона
- Диаметр чашки 26 мм
- Открывание 105°
- Возможность сверлить дверь (K) от 3 до 5 мм
- Толщина стеклянной двери (T) от 4 до 5 мм

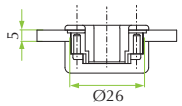

НЕЙЛОН
(стекло)

N

CRANK 0 (накладная)	CRANK 8 (полунакладная)	CRANK 15 (вкладная)
51.QS51.2*.00.0200	51.QS51.2*.08.0200	51.QS51.2*.15.0200

** 1 = Белый / 3 = Черный*

НЕЙЛОН (стекло)

N

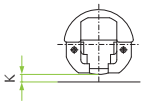

Монтажные планки и фитинги для петель данной серии показаны на страницах с 124 по 127.

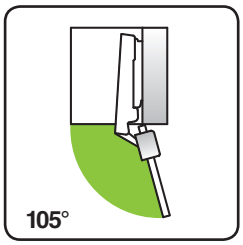

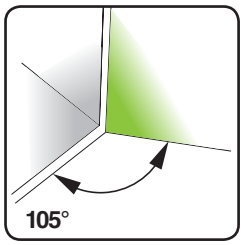

CRANK 0
накладная

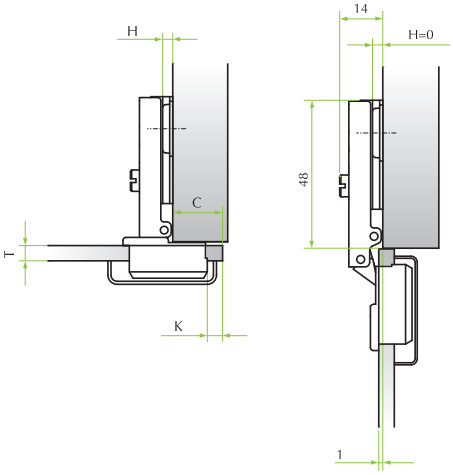

CRANK 8
полунакладная

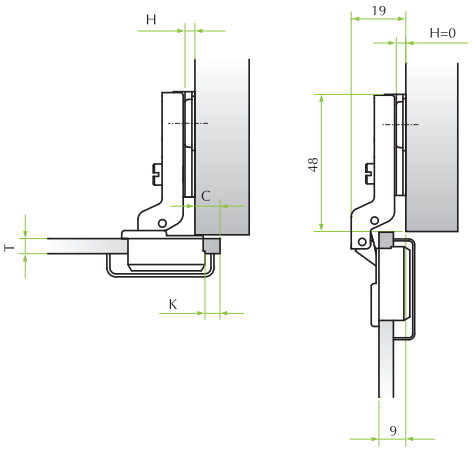

CRANK 15
Вкладная петля

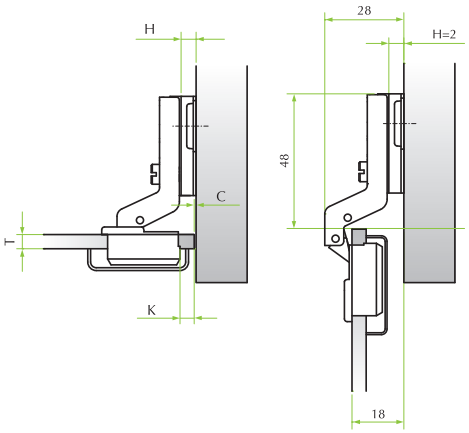

Наложение (C)	Расстояние отверстия (K) 3	4	5	6						
19				0						
18			0							
17		0		2						
16	0		2							
15		2		4						
14	2		4							
13		4		6						
12	4		6							
11		6								
10	6				Монтажные планки (H)					

Наложение (C)	Расстояние отверстия (K) 3	4	5	6						
11				0						
10			0							
9		0		2						
8	0		2							
7		2		4						
6	2		4							
5		4		6						
4	4		6							
3		6								
2	6				Монтажные планки (H)					

Наложение (C)	Расстояние отверстия (K) 3	4	5	6						
0		2		4						
1	2		4							
2		4		6						
3	4		6							
4		6								
5	6									
					Монтажные планки (H)					

QS Mini 90° для стеклянных угловых дверей

Техническая спецификация:

- Чашка из Нейлона
- Диаметр чашки 26 мм
- Открывание 90°
- Возможность сверлить дверь (K) от 3 до 5 мм
- Толщина стеклянной двери (T) от 4 до 5 мм

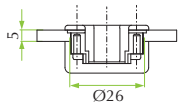

НЕЙЛОН
(стекло)

N

УГОЛ 24°÷30°	УГОЛ 45°	УГОЛ 90°
51.QS51.2*.24.0000	51.QS51.2*.45.0000	51.QS51.2*.90.0000

** 1 = Белый / 3 = Черный*

НЕЙЛОН (стекло)

N

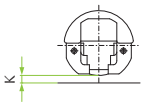

Монтажные планки и фитинги для петель данной серии показаны на страницах с 124 по 127.

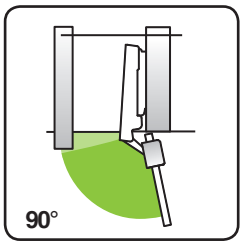

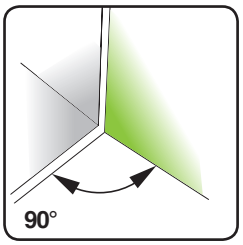

УГОЛ 24°÷30°

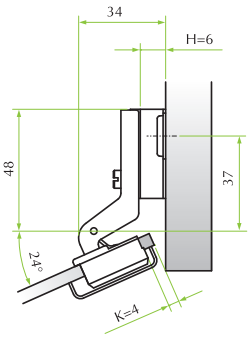

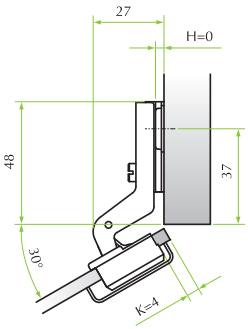

УГОЛ 45°

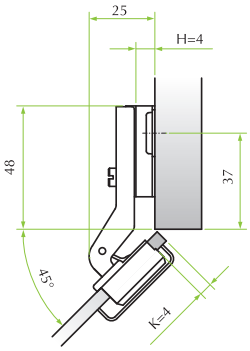

УГОЛ 90°

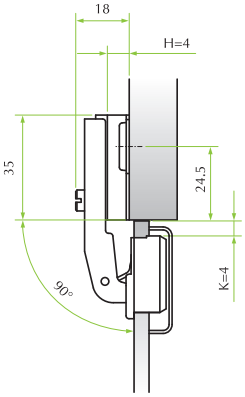

QS Mini 105° для дверей с алюминиевой рамкой

Техническая спецификация:

- Открывание 105°
- Алюминиевая рамка (K) min. 3 до 6 мм

ФИКСАЦИЯ ЗАМКА

CRANK 0
(накладная)

51.QS31.05.00.02000

CRANK 8
(полунакладная)

51.QS31.05.08.02000

CRANK 15
(вкладная)

51.QS31.05.15.02000

Алюминиевая рамка

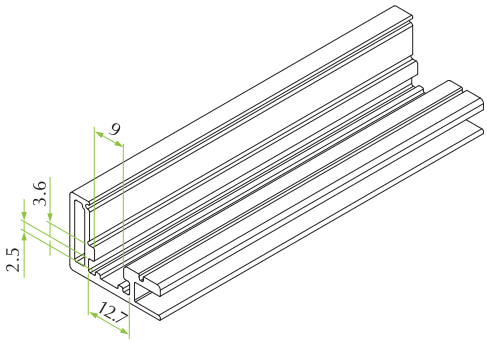

Инструкция по сборке

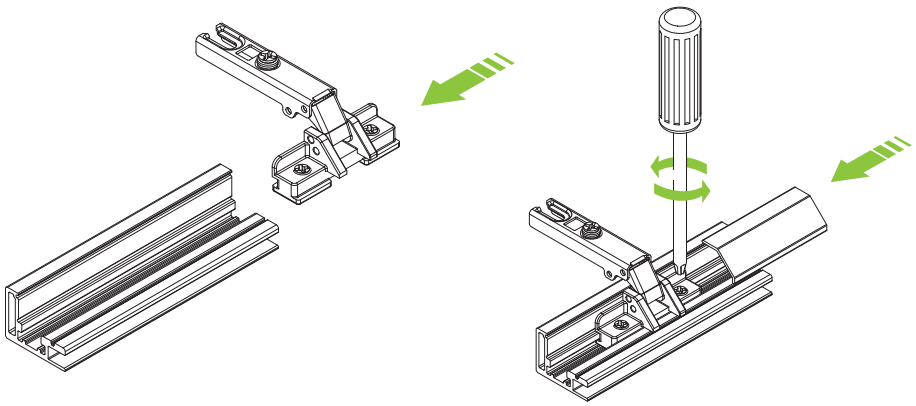

Монтажные планки и фитинги для петель данной серии показаны на страницах с 124 по 127.

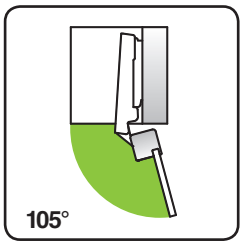

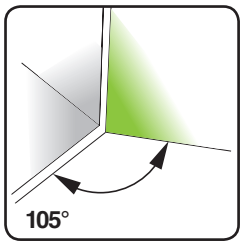

CRANK 0
накладная

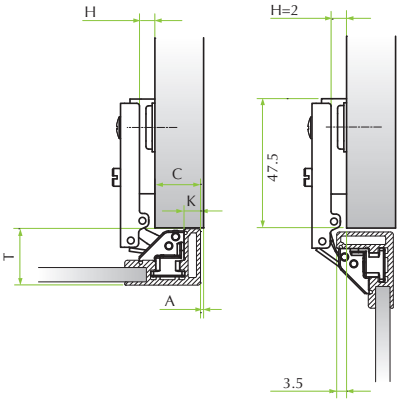

CRANK 8
полунакладная

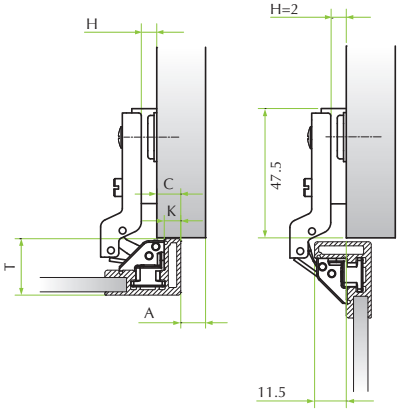

CRANK 15
вкладная

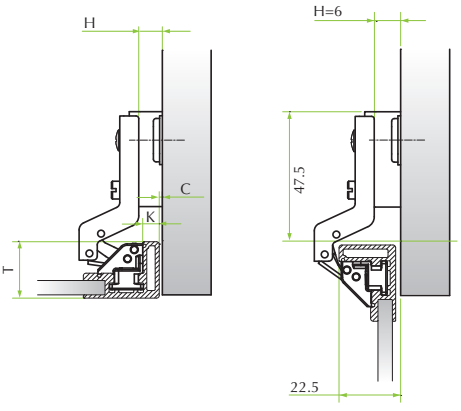

Наложение (C)	Расстояние отверстия (K) 3	4	5	6						
19				0						
18			0							
17		0		2						
16	0		2							
15		2		4						
14	2		4							
13		4		6						
12	4		6							
11		6								
10	6				Монтажные планки (H)					

Наложение (C)	Расстояние отверстия (K) 3	4	5	6						
11				0						
10			0							
9		0		2						
8	0		2							
7		2		4						
6	2		4							
5		4		6						
4	4		6							
3		6								
2	6				Монтажные планки (H)					

Наложение (C)	Расстояние отверстия (K) 3	4	5	6						
0		2		4						
1	2		4							
2		4		6						
3	4		6							
4		6								
5	6									
					Монтажные планки (H)					

Металлическая крестообразная монтажная планка, крепящаяся на саморезы. Вертикальная регулировка.
Саморезы предоставляются по запросу.

37

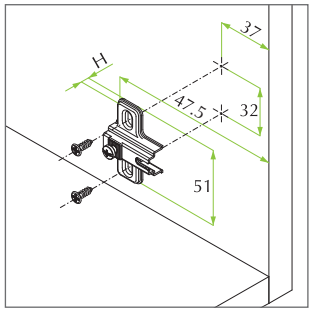

Высота	Материал	Код
H=0	Сталь	52.0301.M5.00.1
H=2	Сталь	52.0301.M5.02.1
H=4	Сталь	52.0301.M5.04.1
H=6	Сталь	52.0301.M5.06.1

Металлическая крестообразная монтажная планка, с предустановленными Евровинтами. Вертикальная регулировка.

37

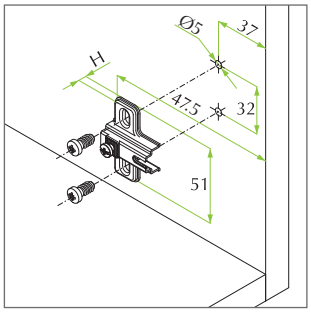

Высота	Материал	Код
H=0	Сталь	52.0316.M5.00.*
H=2	Сталь	52.0316.M5.02.*
H=4	Сталь	52.0316.M5.04.*
H=6	Сталь	52.0316.M5.06.*

* C = 14 D = 12 H = 10

Металлическая крестообразная монтажная планка, с предустановленными саморезами Ø4.7мм. Вертикальная регулировка.

37

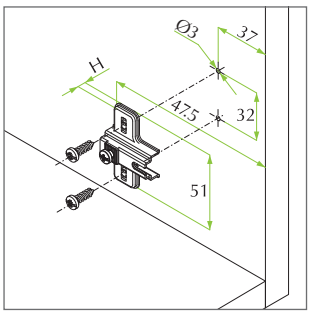

Высота	Материал	Код
H=0	Сталь	52.03G5.M5.00.1
H=2	Сталь	52.03G5.M5.02.1
H=4	Сталь	52.03G5.M5.04.1
H=6	Сталь	52.03G5.M5.06.1

Металлическая крестообразная монтажная планка, крепящаяся на расширяющиеся X-Pando дюбеля Ø5мм. Вертикальная регулировка.

37

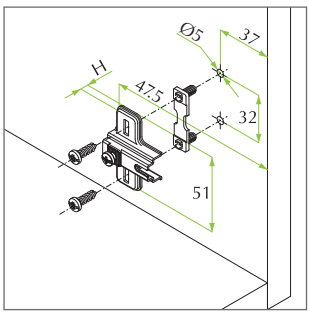

Высота	Материал	Код
H=0	Сталь	52.03N5.M5.00.*
H=2	Сталь	52.03N5.M5.02.*
H=4	Сталь	52.03N5.M5.04.*
H=6	Сталь	52.03N5.M5.06.*

* 1 = 9.2 3 = 7.5

 Внимание: картинка показывает настоящий продукт, а 3D рисунок показывает отверстия и инструкцию по монтажу.

Металлическая крестообразная монтажная планка, фиксирующаяся за счет вставления дюбелей Ø8мм. Вертикальная регулировка.

37

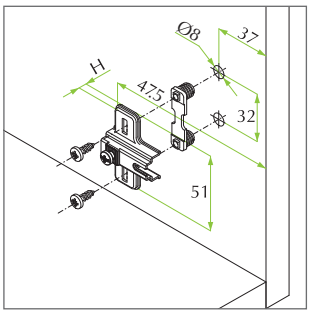

Высота	Материал	Код
H=0	Сталь	52.03*5.M5.00.1
H=2	Сталь	52.03*5.M5.02.1
H=4	Сталь	52.03*5.M5.04.1
H=6	Сталь	52.03*5.M5.06.1

* C = 10.8 E = 7.5

Металлическая крестообразная монтажная планка, фиксирующаяся за счет вставления дюбелей Ø10мм. Вертикальная регулировка.

37

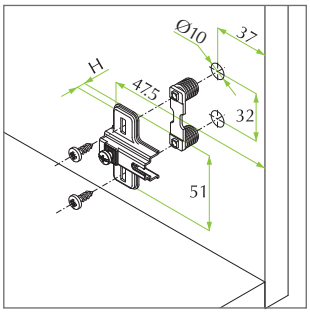

Высота	Материал	Код
H=0	Сталь	52.03*5.M5.00.1
H=2	Сталь	52.03*5.M5.02.1
H=4	Сталь	52.03*5.M5.04.1
H=6	Сталь	52.03*5.M5.06.1

* D = 10.8 F = 8.5

Металлическая крестообразная монтажная планка, с предустановленными Евровинтами. Вертикальная регулировка.

28

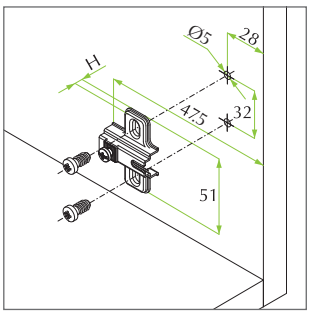

Высота	Материал	Код
H=2	Сталь	52.0321.M5.02.*

* C = 14 D = 12 H = 10

Металлическая крестообразная монтажная планка, с предустановленными саморезами Ø4.7мм. Вертикальная регулировка.

28

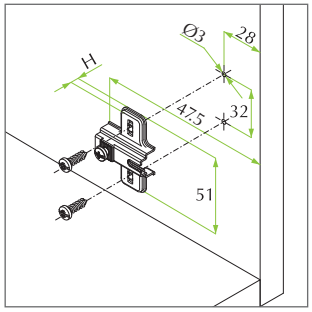

Высота	Материал	Код
H=2	Сталь	52.03G1.M5.02.1

Металлическая монтажная планка, крепящаяся на расширяющиеся X-Pando дюбеля Ø5мм. Вертикальная регулировка. 28

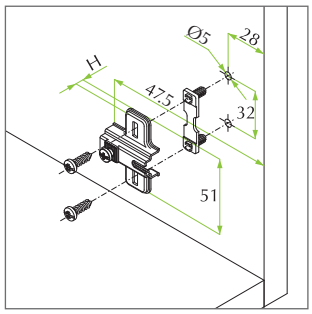

Высота	Материал	Код
H=2	Сталь	52.03N1.M5.02.1

Металлическая крестообразная монтажная планка, фиксирующаяся за счет вставления дюбелей Ø8мм. Вертикальная регулировка. 28

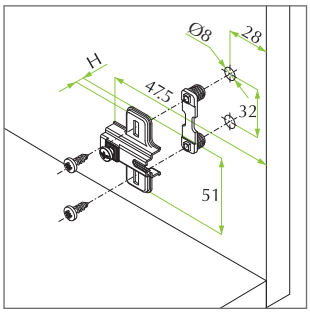

Высота	Материал	Код
H=2	Сталь	52.03*1.M5.02.1

* C =

E =

Металлическая крестообразная монтажная планка, фиксирующаяся за счет вставления дюбелей Ø10мм. Вертикальная регулировка. 28

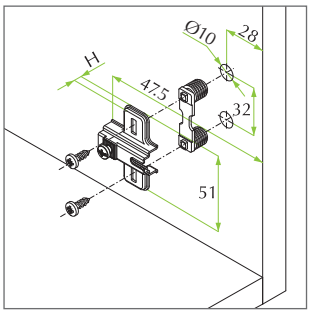

Высота	Материал	Код
H=2	Сталь	52.03*1.M5.02.1

* D =

F =

Саморезы никелированные с головкой Pozi, для крепления монтажных планок.

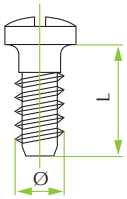

Ø	Длина	Материал	Код
6.3	10	Сталь	1A075029350CF
6.3	12	Сталь	1A075108250CF
6.3	14	Сталь	1A075108150CF

 Внимание: картинка показывает настоящий продукт, а 3D рисунок показывает отверстия и инструкцию по монтажу.

Круглая заглушка для петель со стеклянными дверьми.

Цвет	Код
Яркий хром	51.0150.05.01R.00
Матовый хром	51.0150.0G.01R.00
Ярко-золотой	51.0150.04.01R.00
Черный, покрашенный	51.0150.08.01R.00
Черный RAL 9005	51.0150.0T.01R.00
Белый RAL 9016	51.0150.01.01R.00
Металлизированный яркий хром	51.0150.0K.01R.00
Металлизированный ярко-золотой	51.0150.0H.01R.00
Матовый хромовый, покрашенный	51.0150.0J.01R.00
Матовый никель	51.0150.06.01R.00

Овальная заглушка для петель со стеклянными дверьми.

Цвет	Код
Яркий хром	51.0150.05.01D.00
Матовый хром	51.0150.0G.01D.00
Ярко-золотой	51.0150.04.01D.00
Черный, покрашенный	51.0150.08.01D.00
Черный RAL 9005	51.0150.0T.01D.00
Белый RAL 9016	51.0150.01.01D.00
Металлизированный яркий хром	51.0150.0K.01D.00
Металлизированный ярко-золотой	51.0150.0H.01D.00
Матовый хромовый, покрашенный	51.0150.0J.01D.00
Матовый никель	51.0150.06.01D.00

Саморезы никелированные с головкой Pozi, для крепления петель и монтажных планок.

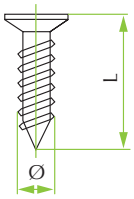

Ø	Длина	Материал	Код
4	12.5	Сталь	1A035034150CF
4	15.5	Сталь	1A035034250CF

Евровинты никелированные с головкой Pozi, для крепления монтажных планок.

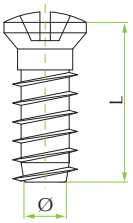

Ø	Длина	Материал	Код
6.3	12	Сталь	1A075130050CF

Нейлоновый дюбель для крепления петель.

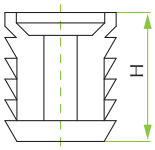

Ø	Высота	Материал	Код
10	12	Нейлон	2H011070530CF
8	11	Нейлон	2H000449003CF